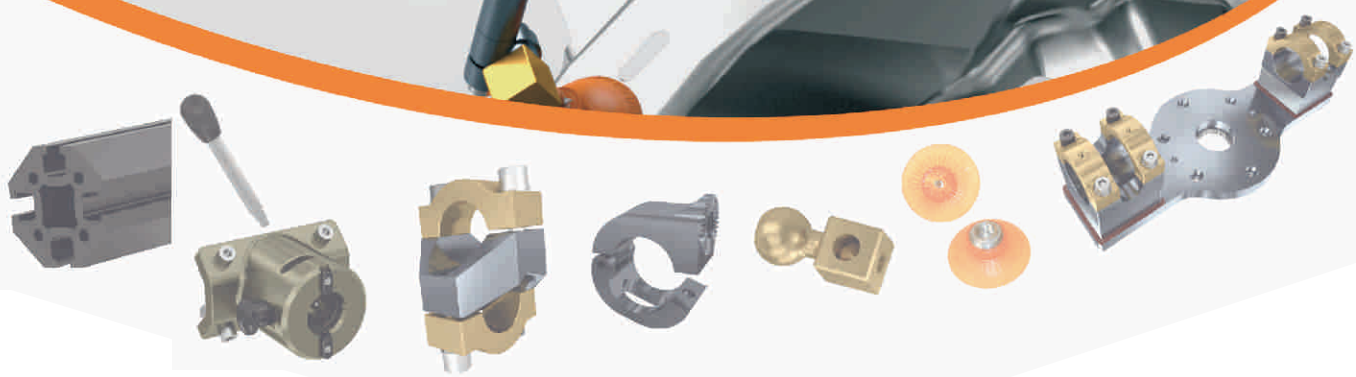

THG

Standard Parts
Automation
Tool Plates

SAMEC®
Automation Systems

ROBOT GRIPS

Modular End Of Arm Tooling Systems

SAMEC®
Automation Systems

Über uns

Die **SAMEC GmbH** ist ein führendes Unternehmen in der Branche der Komponenten und Handlingssysteme für Blechteile an robotergesteuerten Pressenstraßen.

Die im Jahr 1974 gegründete SAMEC zeichnet sich aus durch Wissen, Kompetenz, Motivation und Einsatz der Mitarbeiter in der Ausarbeitung der am besten für Ihre Kunden geeigneten Lösungen.

Durch die Überwachung des kompletten Produktionsprozesses wird die Qualität und Zuverlässigkeit der Produkte und Systeme SAMEC gewährleistet.

Konstruktion, Herstellung, Montage, Inbetriebnahme und Kundendienst erfolgen in perfekter Synergie zur Erzielung absolut hochwertiger Ergebnisse.

About us

SAMEC is a leading company in designing and manufacturing modular and lightweight End Of Arm Tooling for robotized interpress sheet handling.

Since 1974 Samec stands out for knowledge, expertise, motivation and employee's engagement in developing the most suitable and profitable solutions for its clients.

The accurate control of the entire production chain guarantees the quality of Samec products and systems.

The perfect synergy between design, manufacture, assembly, installation and after sales brings up to flawless results.

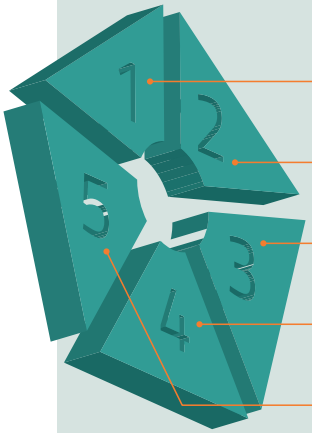

Konstruktion	**Design**
Herstellung	**Manufacture**
Montage	**Assembly**
Installation	**Installation**
Kundendienst	**After sales**

Die Samec GmbH behält sich das Recht vor, die Inhalte dieses Katalogs ohne vorherige Ankündigung zu ändern

Samec reserves the right to modify this catalogue's content without prior notice

1.

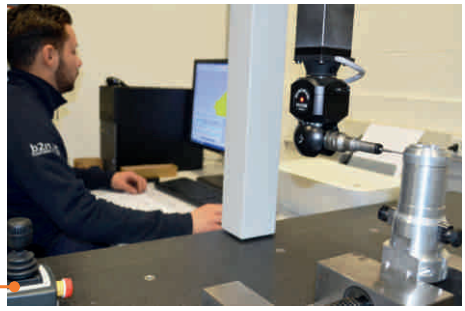

Durchdachte **Planung** des gesamten Herstellungsprozesses von der Idee bis zur Produktfreigabe durch modernste Software.

Design that pays attention to the entire production chain, from concept to screening tests by using cutting edge softwares.

2.

Die Herstellung unserer Produkte erfolgt unter Einsatz modernster Maschinen wie zum Beispiel 5-Achs-Fräsmaschinen DMG MORI SEIKI, Horizontalbearbeitungszentren MAKINO A51 und A61NX und Vertikalbearbeitungszentren MIKRON.

Manufacture employing advanced machinery with 5 axis technology DMG MORI SEIKI, horizontal machining centers MAKINO A51 and A61 NX and vertical ones MIKRON.

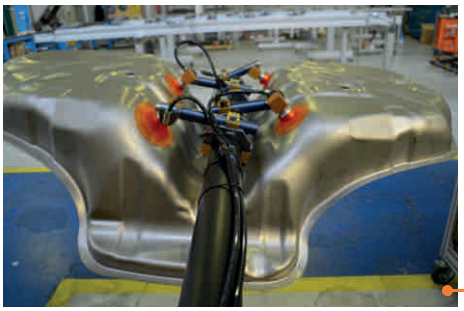

3.

Montage durch speziell ausgebildetes Personal, das die Systeme zusammenbaut, anschließt und prüft.

Assembly of the systems in a dedicated area with skilled personnel that assembles, installs (pneumatics and electrics) and does the commissioning.

4.

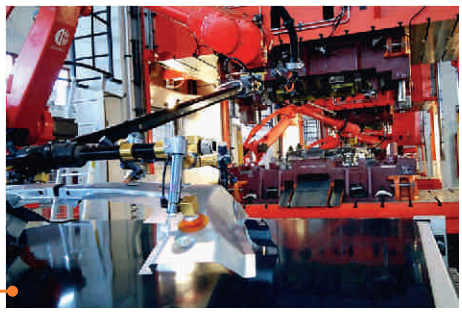

Effiziente und termingerechte **Inbetriebnahme** am Produktionsstandort durch kompetentes und qualifiziertes Personal.

Installation in the production plant made by qualified technicians with promptness and efficiency.

5.

After Sales Service - drei Vertikallager mit mehr als 90% der Komponenten auf Lager gewährleisten eine schnelle Reaktion auf Bestellungen von neuen Produkten wie auch von Ersatzteilen.

After sales with just in time order fulfillment thanks to 3 vertical storages with over 90% standard components availability.

Die Automatisierung macht den Unterschied

Mehr als einfach nur Partner sind wir die verlängerte Werkbank Ihres Unternehmens.

Warum die Produkte von SAMEC wählen?
Eigenschaften und Vorteile

Greiferarme & Handlinssysteme für das Presswerk: exklusive Modulbauweise für beide Produktreihen

- **optimales Preis-Leistungs-Verhältnis**
- **hohe Stabilität**
- **hohe Präzision**
- **einfache Montage**
- **exklusive Modulbauweise - perfekte Austauschbarkeit**
- **auf Anfrage kundenspezifische Ausführung**
- **reduziertes Gewicht und geringer Platzbedarf**
  für einen geringeren Bedarf an Energie und schnellere Transferzeiten
- **Kosten und Zeitreduzierung: Installation, Produktion, Instandhaltung, Lagerhaltung**

Let your imagination run wild

Solution

Strong bond

Create your own modular system

Free connection

More than just automation

We are more than simple partners, we are a proactive branch of your company.
We work for you and with you.

Why should you choose SAMEC?
Features and benefits

Robot Grips & Transfer Press: exclusive modularity for a common product line

- **Excellent price/quality ratio**
- **Higher strength**
- **Higher precision**
- **Ease of assembly**
- **Exclusive modularity perfectly interchangeable**
- **Customization upon request**
- **Lightweight and smaller components** - for less energy consumption and higher moving speed
- **Costs and time savings for: installation, production, maintenance, warehousing**

Inhaltsverzeichnis
Index

Anwendungen
Applications — Seite/page 7

Roboter-Aufnahme
Robot Mountings — Seite/page 17

Rohre
Tubes — Seite/page 25

Klemmstücke
Brackets — Seite/page 27

NEW gezahnte Klemmstücke
Gear Brackets — Seite/page 35

NEW Octopus Grip®
Octopus Grip — Seite/page 55

Sauger
Suction cups — Seite/page 69

Zubehör
Accessories — Seite/page 81

Sonderanwendungen
Special Applications — Seite/page 87

Anwendungen

Applications

SATKR
SAKLS
SAPLRE
SAFA
SAES
SATKR
SAPAT
SAPKR

VDF
SAES
SAKLR
SAKLS
SABT
SARDC
SAPAT
SATKV

SATKV FCF SAES SAPAT SAKLS SAKLR SARDC SARDN

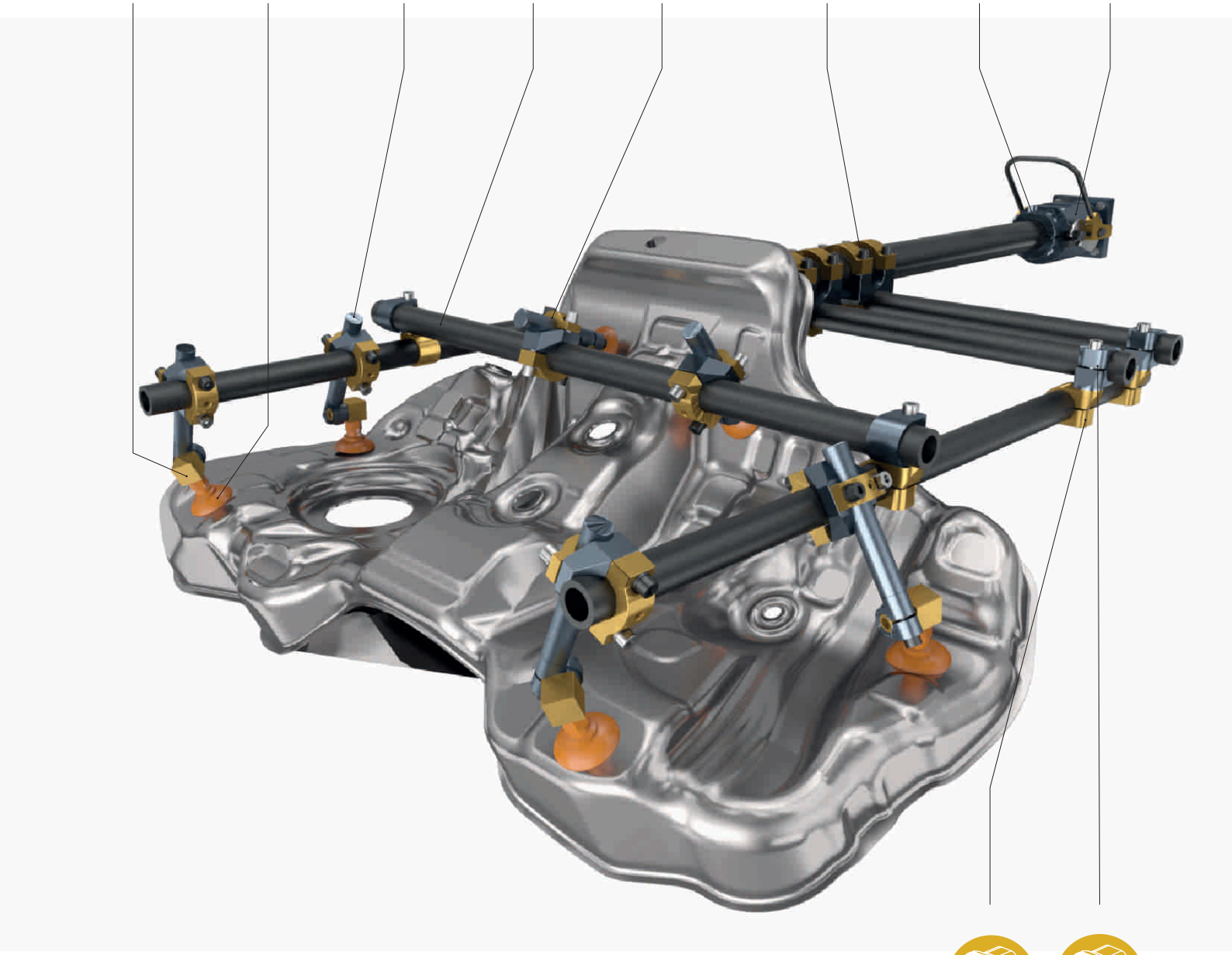

DF DM

P
RM
DM
DF
SAPLRD
RF
SATKRSAPAT
DM
RF

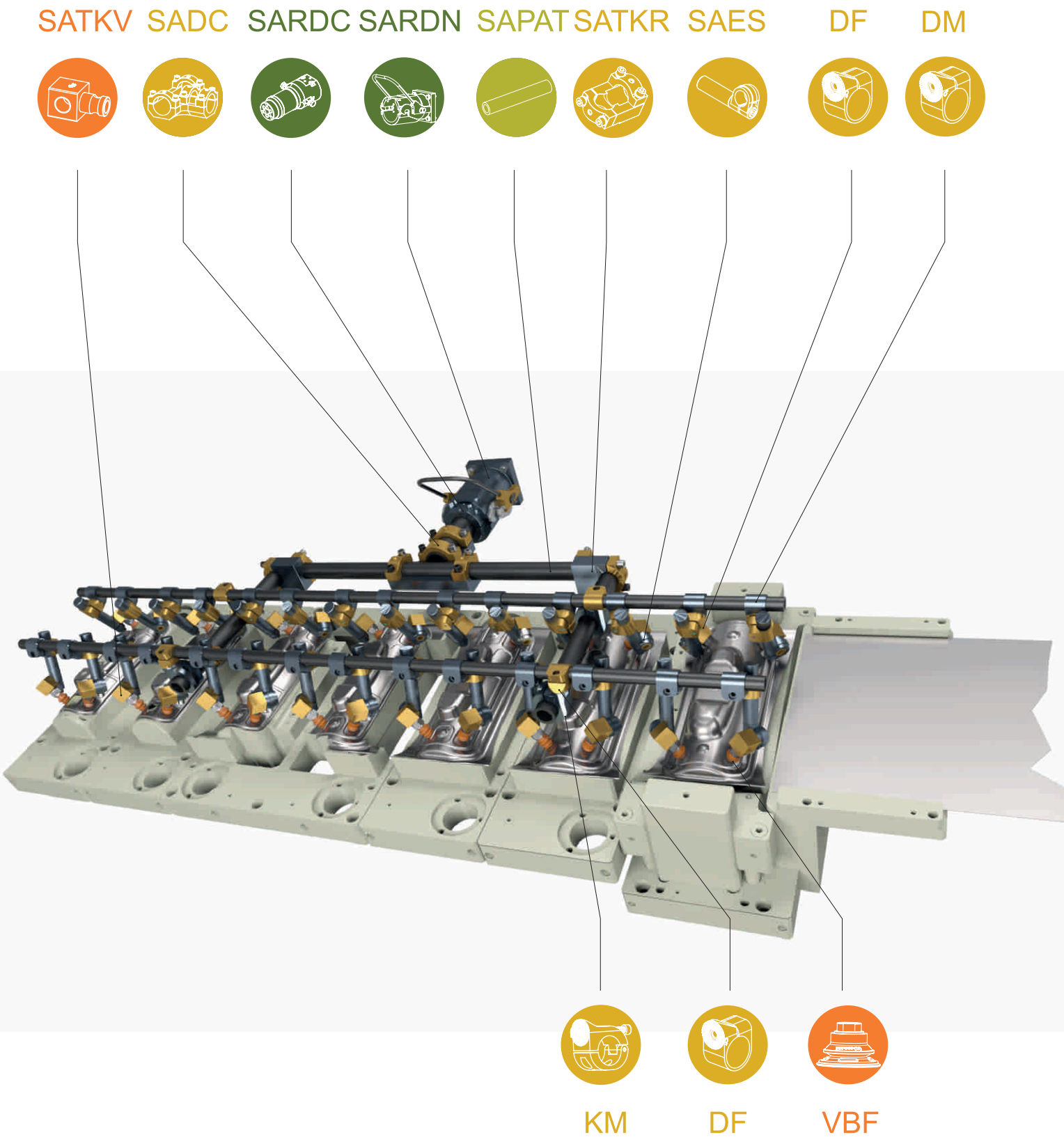
SATKV
SADC
SARDC
SARDN
SAPAT
SATKR
SAES
DF
DM
KM
DF
VBF

NEW

Octopus Grip®

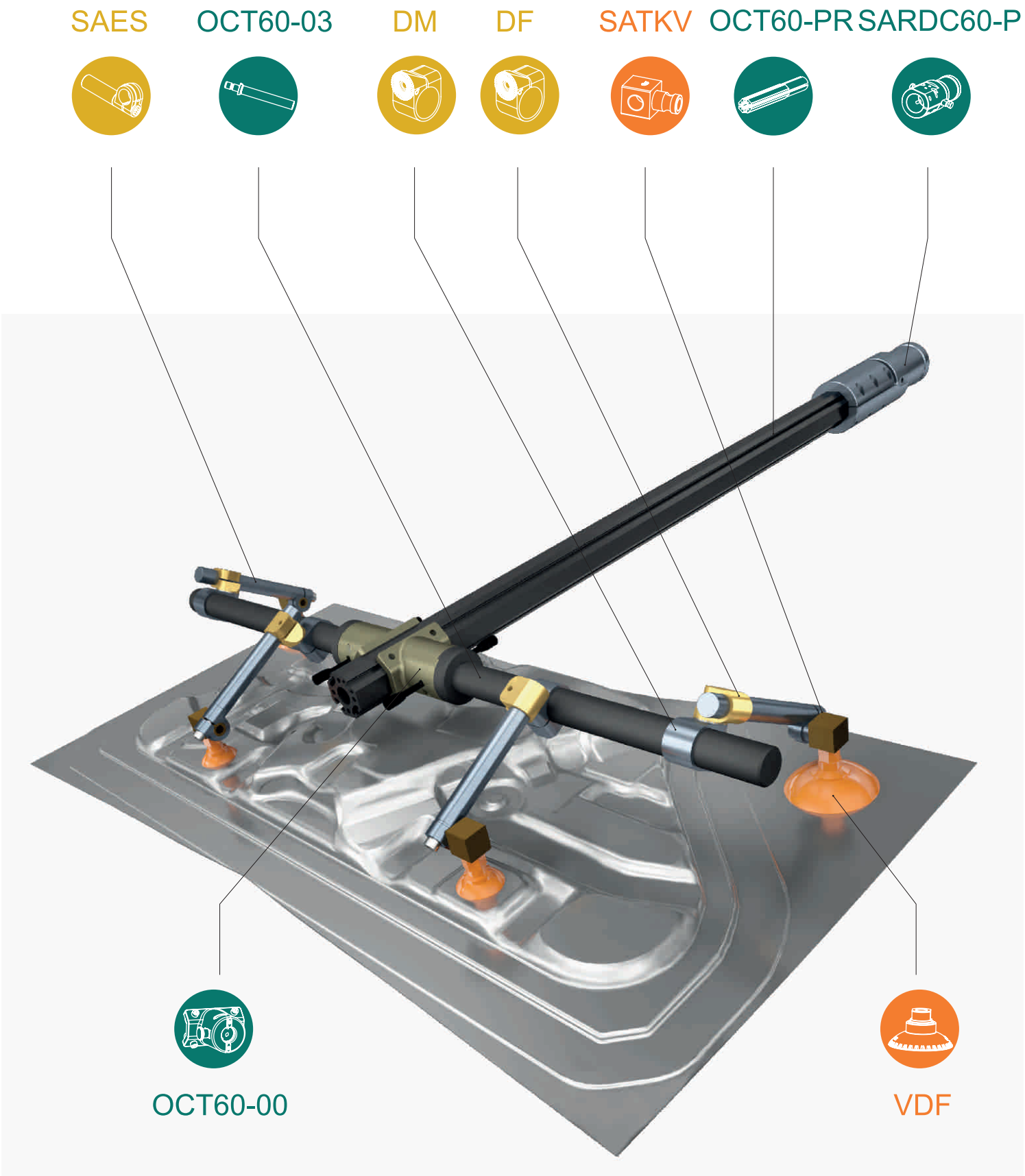

NEW

Anwendungen / Applications

Octopus Grip®

B RM DF DM OCT60-PR SARDC60-P SARDN

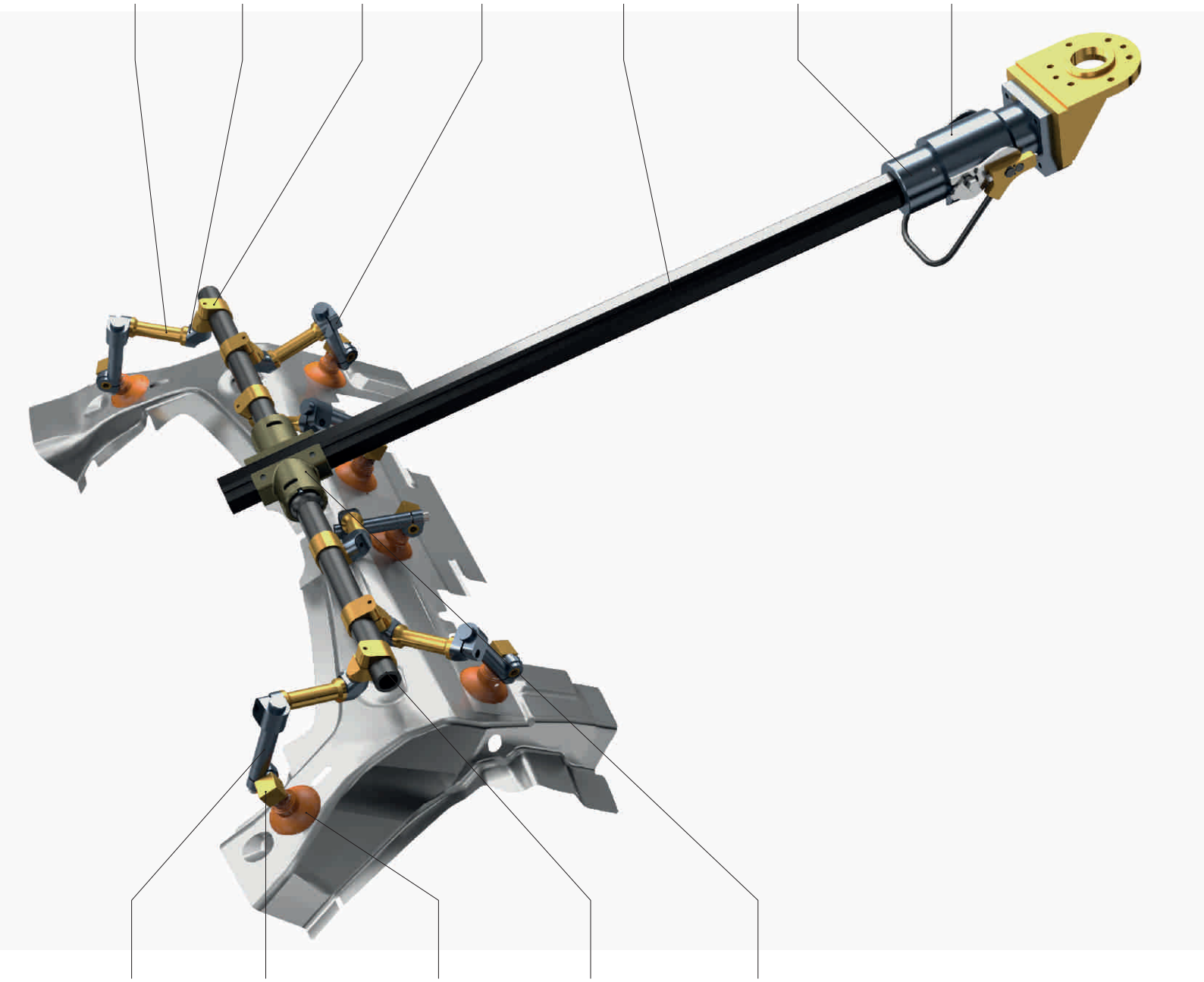

SAES SATKV VDF OCT60-03 OCT60-00

NEW

Octopus Grip®

SARDC60-P SARDN SAKLS SAES

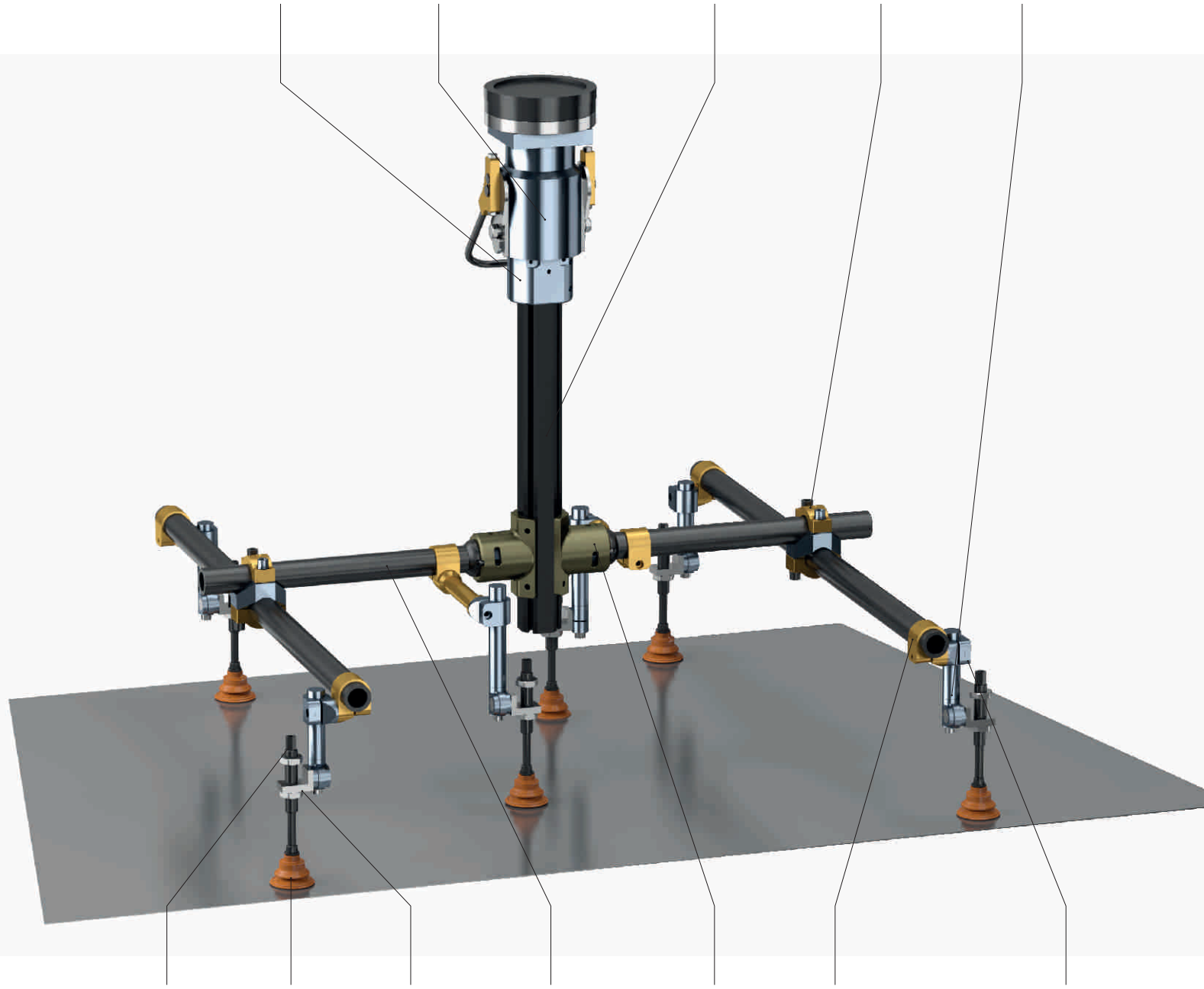

FSTI VBF SASAP OCT60-03 OCT60-00 DF DM

Bemerkungen / Notes

Roboteraufnahme

Robot Mountings

SAPLRE - Roboteraufnahme
Robot Flange with Mountings
Seite/page 18

SAPLRD - Roboterdoppelaufnahme
Robot Flange with Double Mountings
Seite/page 19

SAPLR - Aufnahme
Mounting
Seite/page 20

SAKA - SAFA - Roboter-Zentrierringe
Robot Centering Disks
Seite/page 21

SARDN - Bajonett-Kupplungsgehäuse
Quick Bayonet Housing
Seite/page 22

SARDC - Bajonett
Bayonet
Seite/page 23

SAPLRE

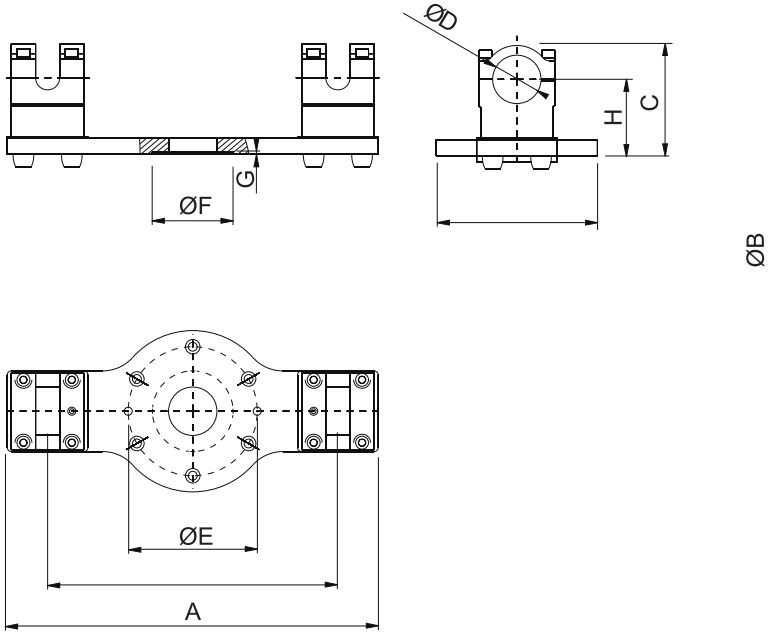

Material: Aluminum 6082
Behandlung: gold und metallgrau eloxiert
Schrauben: enthalten

Material: Aluminum 6082
Treatment: Gold & Gunmetal anodizing
Bolts: Included

CODE	A	ØB	C	ØD	ØE*	ØF*	G	H	I	I1	Gewicht/Weight (kg)	Bemerkungen/Notes
SAPLRE40-125A	460	200	112	40	125	100	3	79	360	--	5	*Abmessung E und F können an das Gelenk des Roboters angepasst werden / Quotes E anf F can be customized according to the robot
SAPLRE40-160A	460	200	112	40	160	100	3	79	360	--	5	
SAPLRE60-125A	460	200	137	60	125	100	3	95	360	--	7	
SAPLRE60-160A	460	200	137	60	160	100	3	95	360	--	7	

Anwendungsbeispiel / Application example

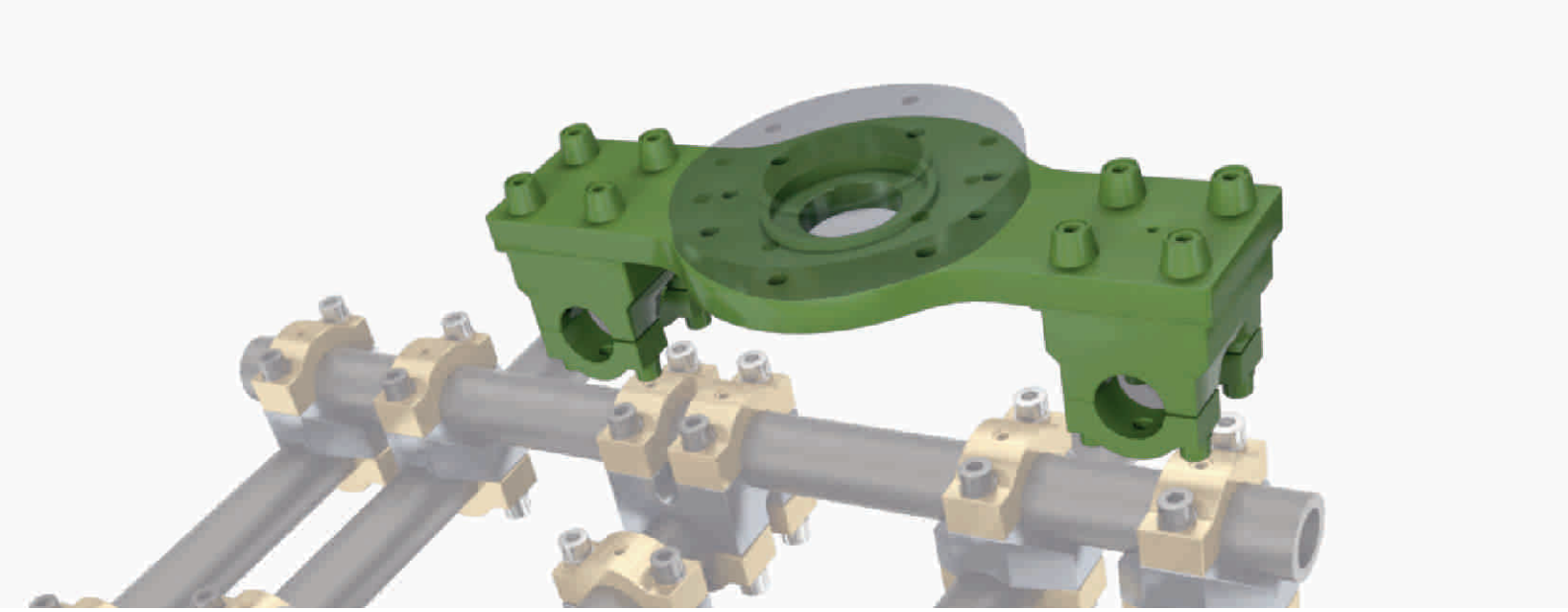

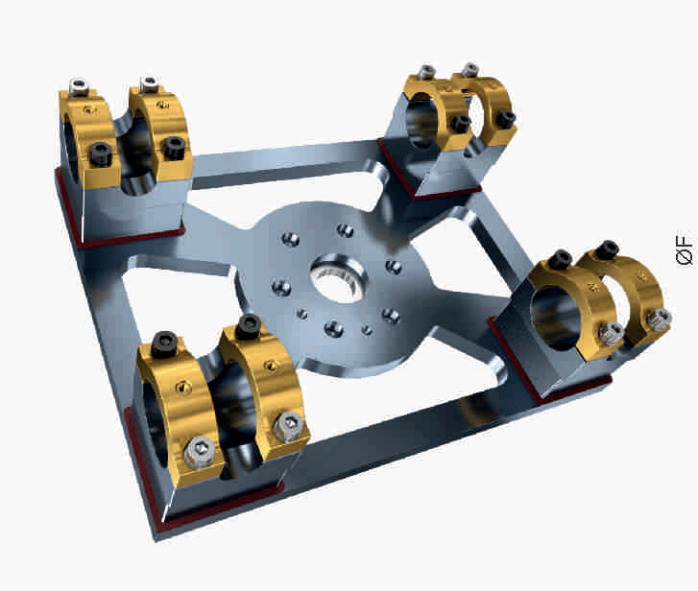

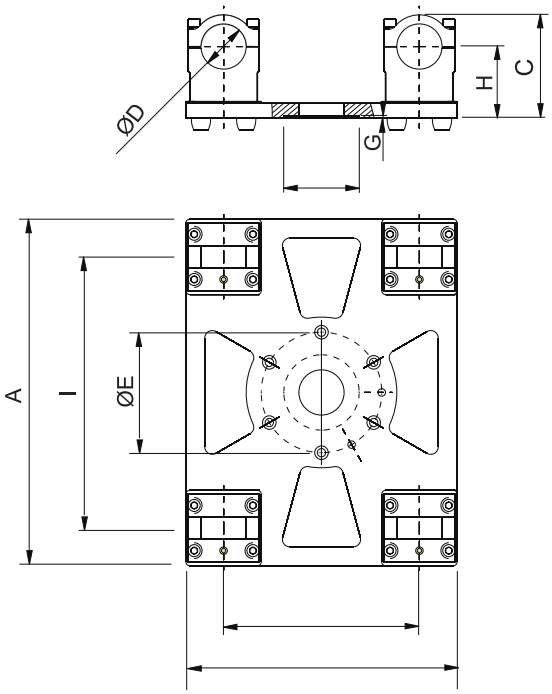

Material: Aluminum 6082
Behandlung: gold und metallgrau eloxiert
Schrauben: enthalten

Material: Aluminum 6082
Treatment: Gold & Gunmetal anodizing
Bolts: Included

CODE	A	ØB	C	ØD	ØE*	ØF*	G	H	I	I1	Gewicht/Weight (kg)	Bemerkungen /Notes
SAPLRD40-125A	460	360	112	40	125	100	3	79	360	260	10	*Abmessung E und F können an das Gelenk des Roboters angepasst werden / Quotes E anf F can be customized according to the robot's wrist
SAPLRD40-160A	460	360	112	40	160	100	3	79	360	260	10	
SAPLRD60-125A	460	360	137	60	125	100	3	95	360	260	11	
SAPLRD60-160A	460	360	137	60	160	100	3	95	360	260	11	

Anwendungsbeispiel / Application example

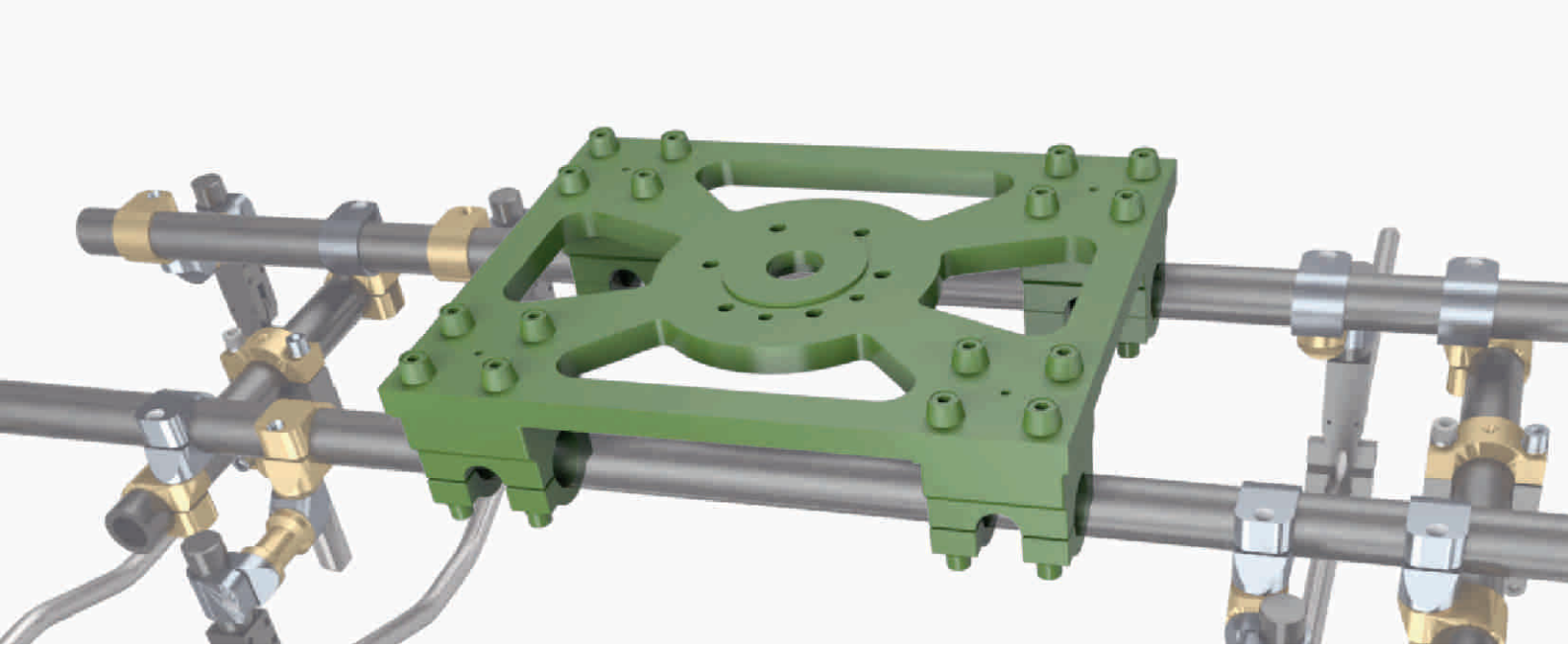

SAPLR

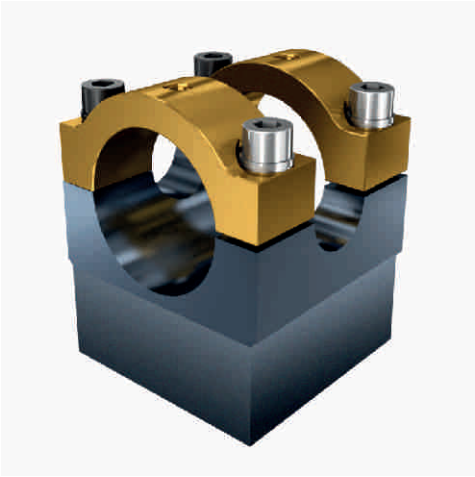

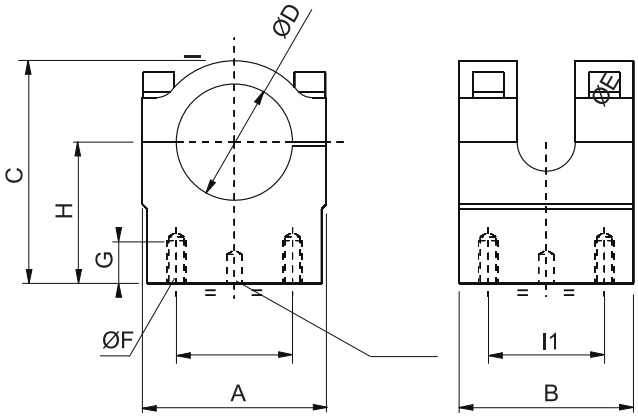

Material: Aluminum 6082
Behandlung: gold und metallgrau eloxiert
Schrauben: enthalten

Material: Aluminum 6082
Treatment: Gold & Gunmetal anodizing
Bolts: Included

CODE	A	B	C	ØD	ØE	ØF	G	H	I	I1	Gewicht /Weight (Kg)	Bemerkungen/Notes
SAPLR40	90	90	89,5	40	8x17	M10	22	57	60	60	0,9	
SAPLR60	90	90	115	60	8x17	M10	22	73	60	60	1,3	

Anwendungsbeispiel / Application example

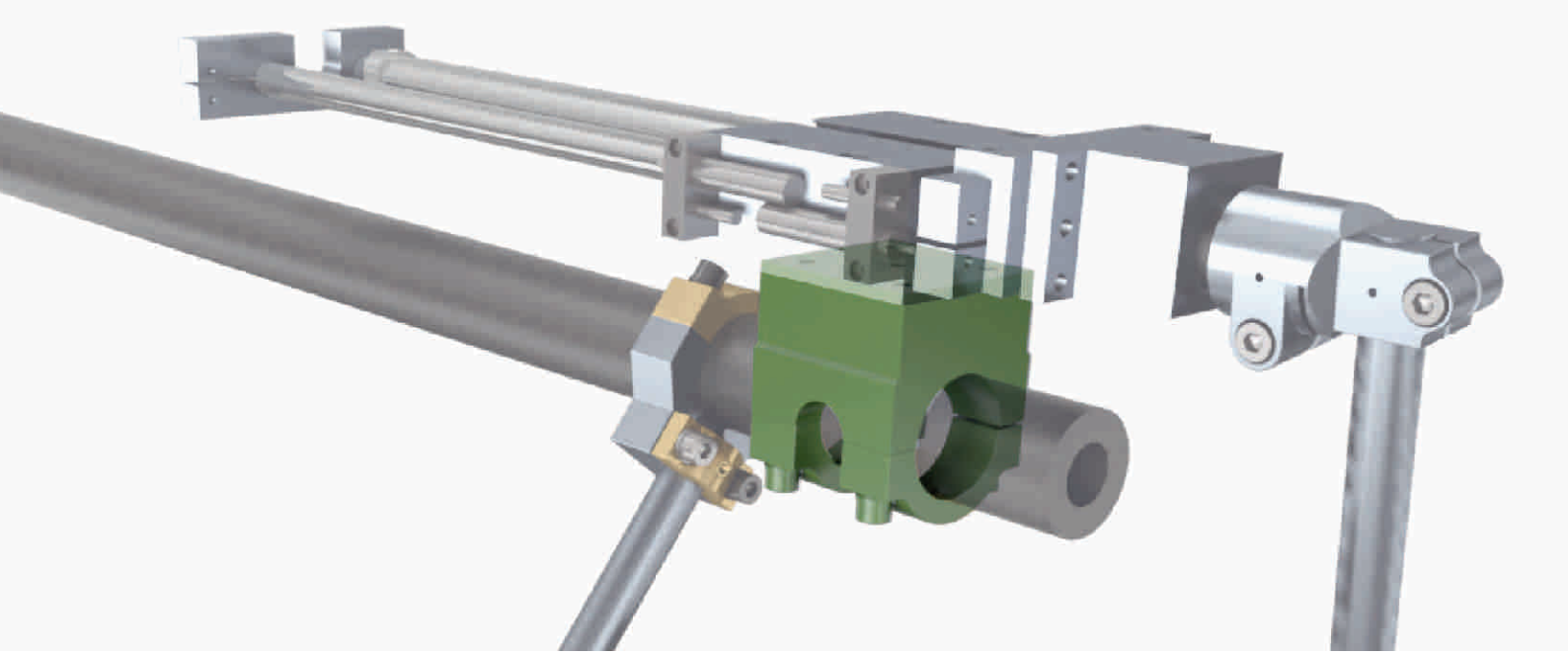

SAKA760-4

SAFA430-01

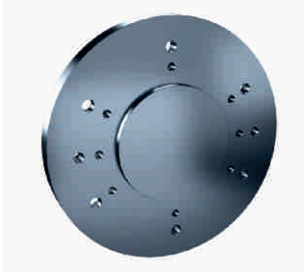

SAKA760-FA-M900-260

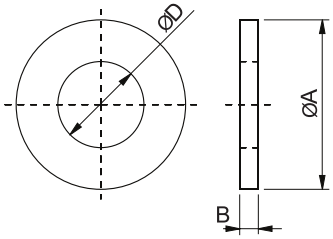

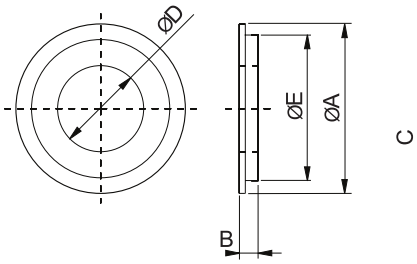

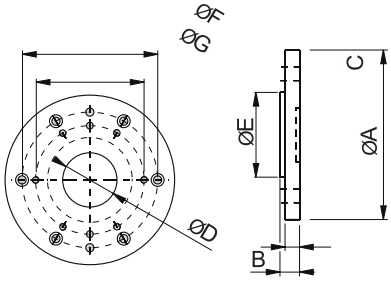

Material: Aluminum 6082
Behandlung: metallgrau eloxiert

Material: Aluminium 6082
Treatment: Gunmetal anodizing

*Die Zentrierringe werden kundenspezifisch für den jeweils verwendeten Roboter hergestellt / Mountings are customized for any type of selected robot

CODE	A	B	C	ØD	ØE	ØF	G	Gewicht/Weight (Kg)	Bemerkungen / Notes
SAKA760-4	100	11	--	50,8	--	--	--	0,2	Für KUKA 760
SAFA430-01	100	11	3	40	80	--	--	0,13	Für FANUC S-430 / ABB IRB 6400
SAKA760-FA-M900-260	250	29,5	22	80	125	200	160	2,8	Für FANUC M900iA/260L

Anwendungsbeispiel / Application example

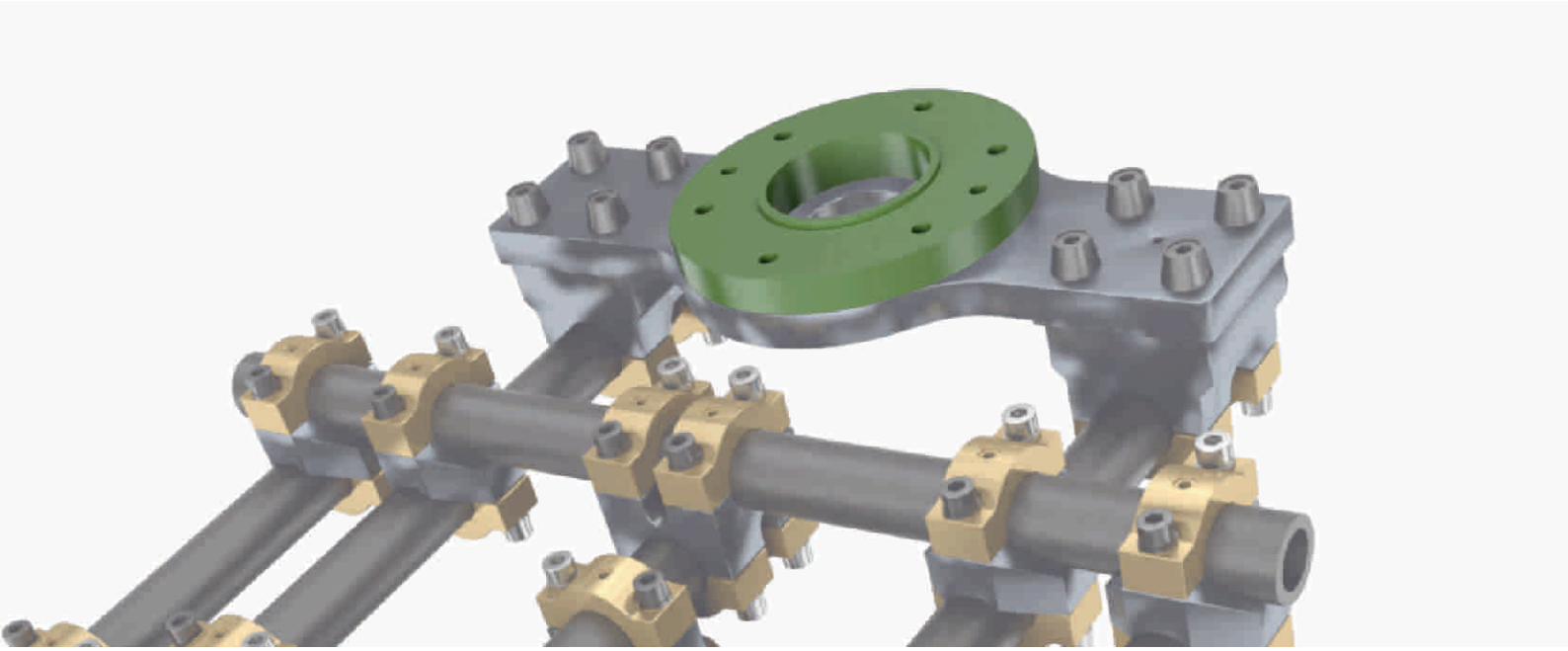

Bajonett-Kupplungsgehäuse/ Quick Bayonet Housing
SARDN

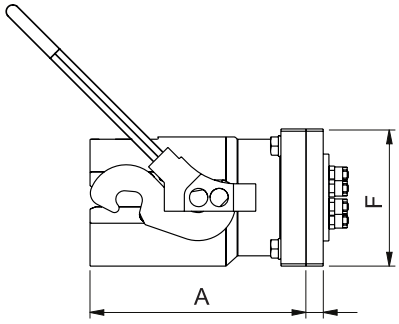

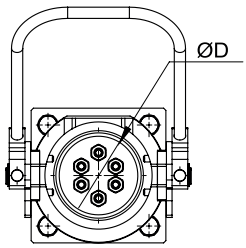

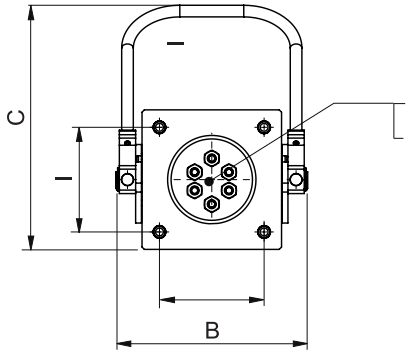

Luftanschluss
/ Pneumatic connections
03 S0 (3 Port)
06 S0 (6 Port)

Material: Aluminum 6082 und Messing
Behandlung: metallgrau eloxiert
Schrauben: enthalten

Material: Aluminium 6082 & Brass
Treatment: Gunmetal anodizing
Bolts: Included

CODE	A	B	C	ØD	E	F	I	Gewicht/Weight (Kg)	Bemerkungen / Notes
SARDN40	121	109	143	55,5	--	85	60	1	
SARDN40-03-SO	133	109	143	55,5	12	85	60	1,2	mit Luftanschluss 3 Port / with 3 port air connection
SARDN60	174	163	207	95,5	--	120	90	2,9	
SARDN60-03-SO	189	163	207	95,5	15	120	90	3,3	mit Luftanschluss 3 Port / with 3 port air connection
SARDN60-06-SO	189	163	207	95,5	15	120	90	3,3	mit Luftanschluss 6 Port / with 6 port air connection

Anwendungsbeispiel / Application example

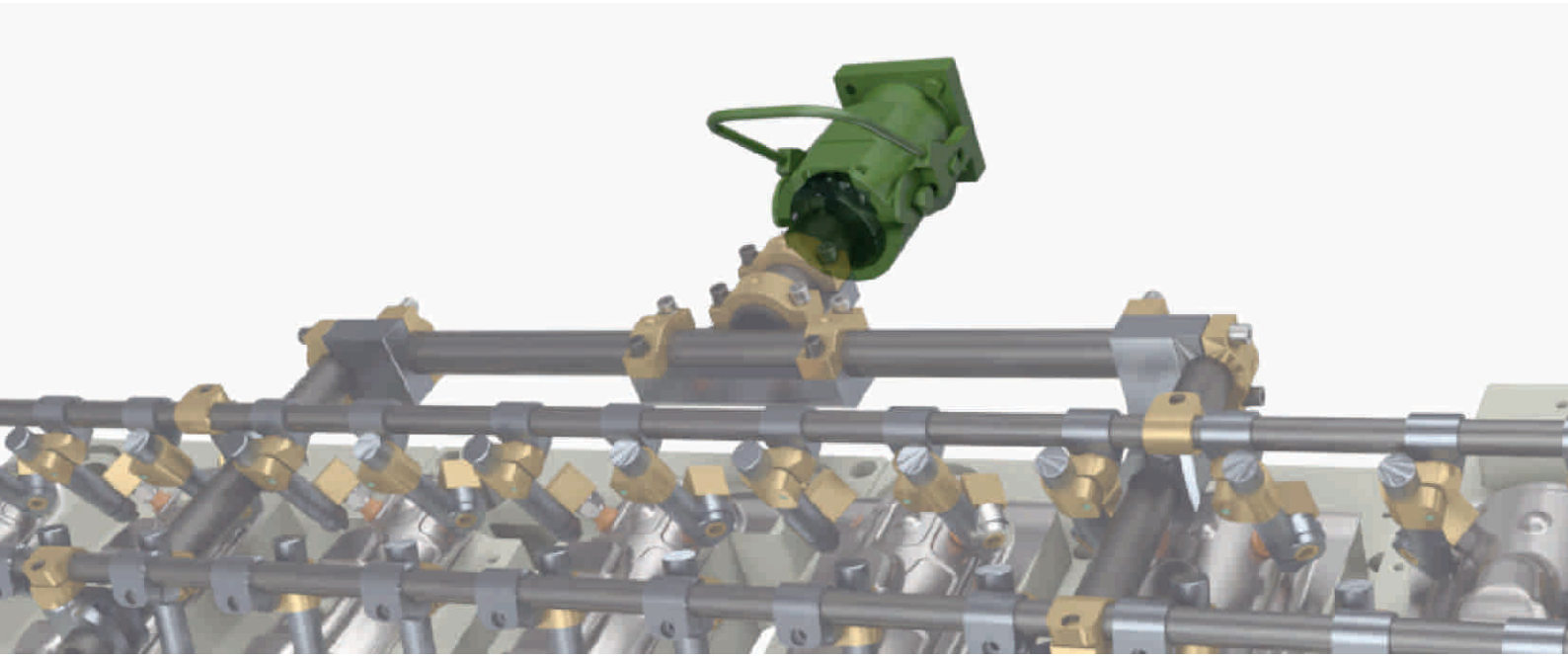

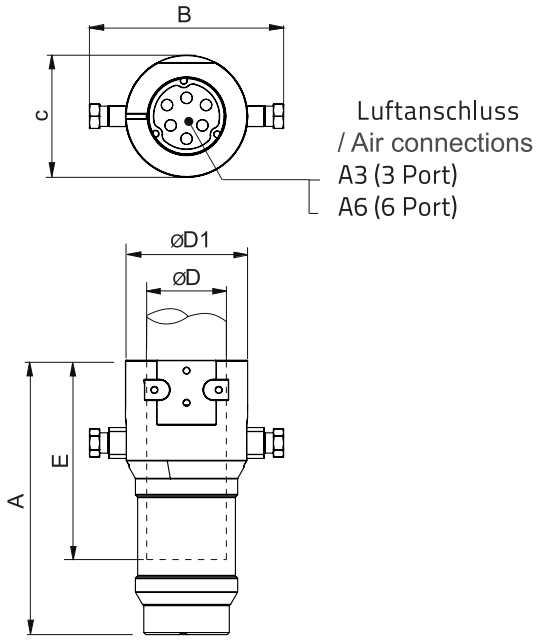

Material: Aluminum 6082
Behandlung: metallgrau eloxiert
Schrauben: enthalten

Material: Aluminum 6082
Treatment: Gunmetal anodizing
Bolts: Included

CODE	A	B	C	ØD	ØD1	E	I	Gewicht /Weight (Kg)	Bemerkungen / Notes
SARDC40	133,5	98	74	40	68	111	--	0,35	
SARDC60-A3	156	98	74	40	68	111	--	0,40	mit Luftanschluss 3 Port / with 3 port air connection
SARDC60	188,5	150	95	60	94	152	--	1,45	
SARDC60-A3	211	150	95	60	94	152	--	1,65	mit Luftanschluss 3 Port / with 3 port air connection
SARDC60-A6	211	150	95	60	94	152	--	1,65	mit Luftanschluss 6 Port / with 6 port air connection

Anwendungsbeispiel / Application example

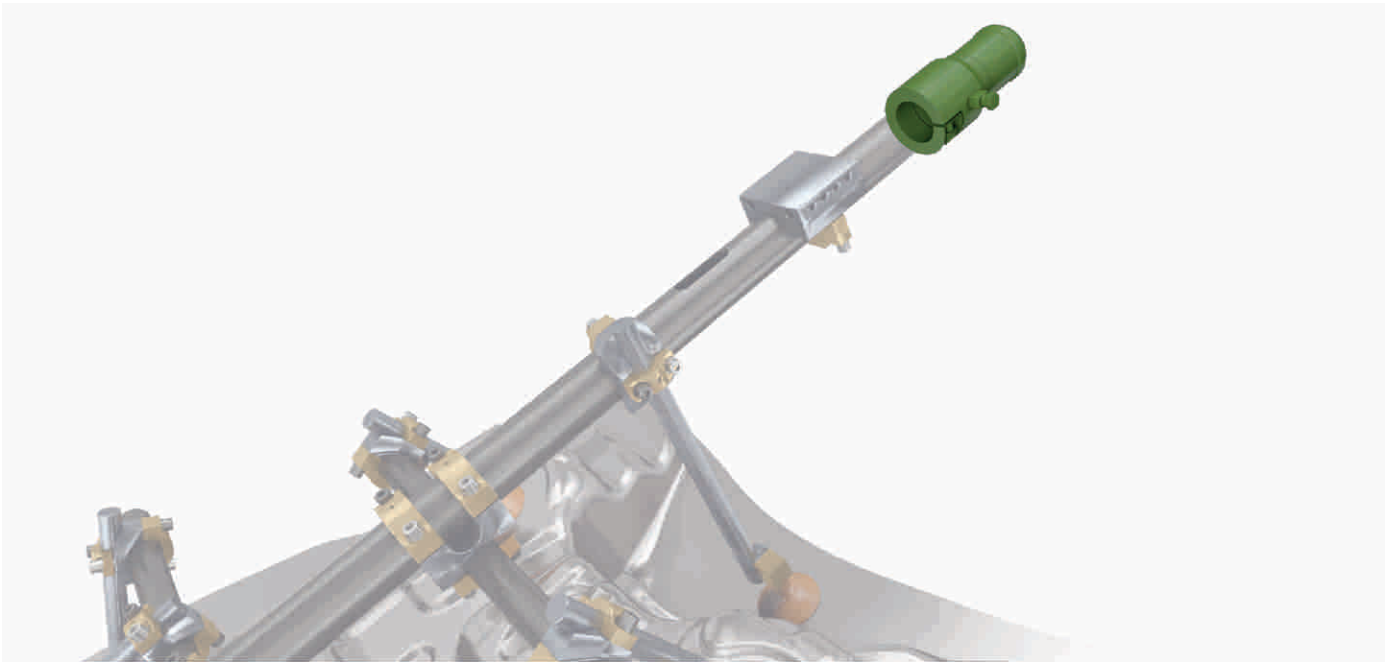

Bemerkungen / Notes

Rohre

Tubes

SAPAT - Rohre
Tubes
Seite/page 26

SABT - Rohre
Tubes
Seite/page 26

Rohre/ Tubes
SAPAT

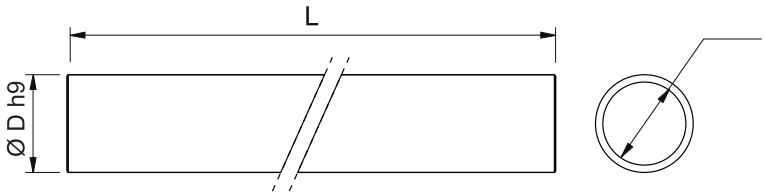

Rohre/ Tubes
SABT

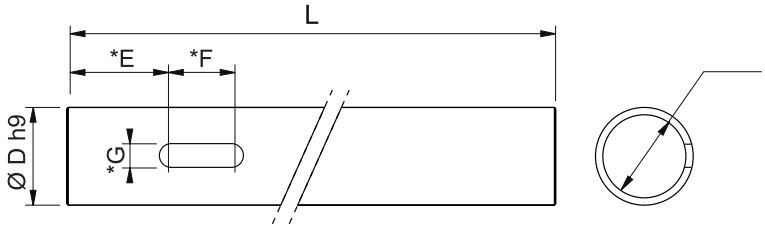

Material: Aluminum 6082
Behandlung: schwarz eloxiert

Material: Aluminium 6082
Treatment: Black anodizing

COD.	ØD	ØD1	L (mm)	Gewicht /Weight (kg/m)	Bemerkungen / Notes
SAPAT-25-L	25	15	Länge auf Anfrage, max. 3000 / upon request for max. 3000	0,90	
SAPAT-40-L	40	28		1,46	
SAPAT-60-L	60	50		2,34	
SABT-25-L	25	15		0,90	*Maße E, F, G gemäß Kundenwunsch/ Quotes E, F, G upon request
SABT-40-L	40	28		1,46	
SABT-60-L	60	50		2,34	

Anwendungsbeispiel/ Application example

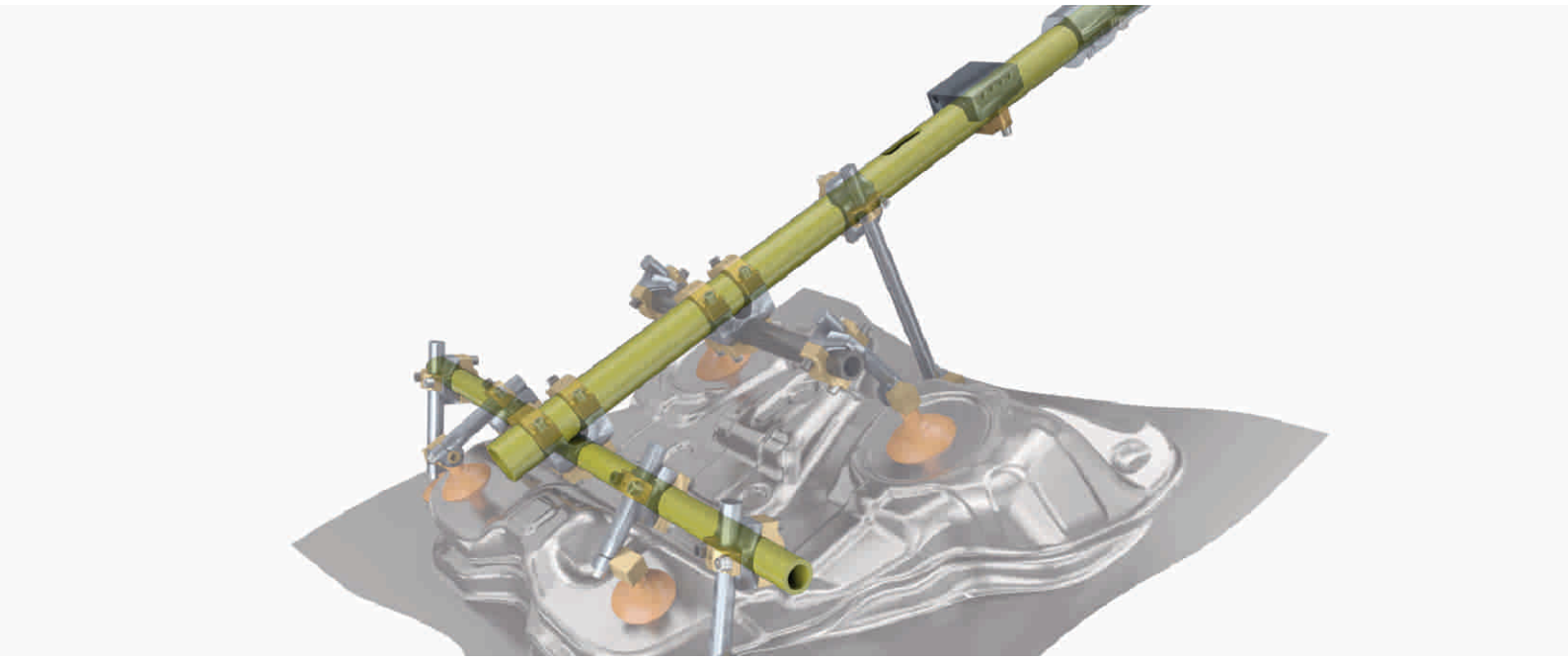

Klemmstücke

Brackets

SADC - Klemmblock, T-Ausführung
Modular T Bracket — Seite/page 28

SAKLR - Doppel-Klemmblock, geteilt
Double Cross Modular Bracket — Seite/page 29

SAKLS - Klemmblock geteilt
Cross Bracket — Seite/page 30

SATKR - Klemmblock, T- Ausführung
Modular T Bracket — Seite/page 31

SAPKR - Parallelklemme
Parallel Bracket — Seite/page 32

SAPKO - orientierbare Parallelklemme
Swivelling Parallel Bracket — Seite/page 33

SAES - Auslegerklemmblock
Swivelling Bracket — Seite/page 34

Klemmblock, T-Ausführung / T Modular Bracket
SADC

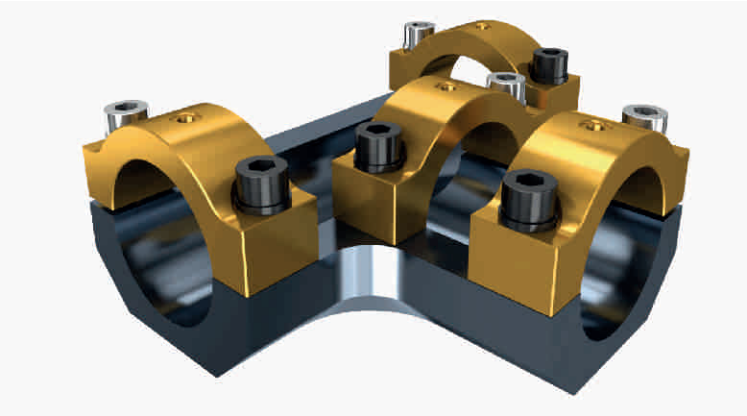

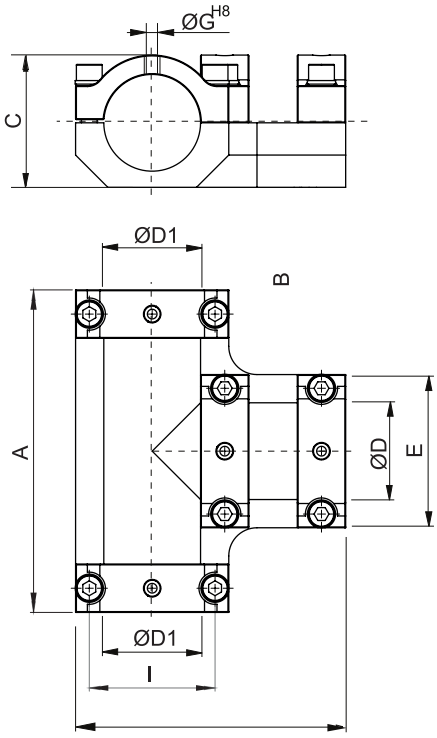

Material:
Behandlung: gold und metallgrau eloxiert
Schrauben: enthalten

Material: Aluminum 6082
Treatment: Gunmetal anodizing
Bolts: Included

CODE	A	B	C	ØD	ØD1	E	F	ØG	I	Gewicht/Weight (Kg)	Bemerkungen/Notes
SADC40-40	180	157,5	62,5	40	40	75	--	6	58	1,58	
SADC60-40	200	157,5	82	60	40	75	--	6	58	1,75	
SADC60-60	200	167,5	82	60	60	95	--	6	78	2,13	Aluminum 6082

Anwendungsbeispiel / Application example

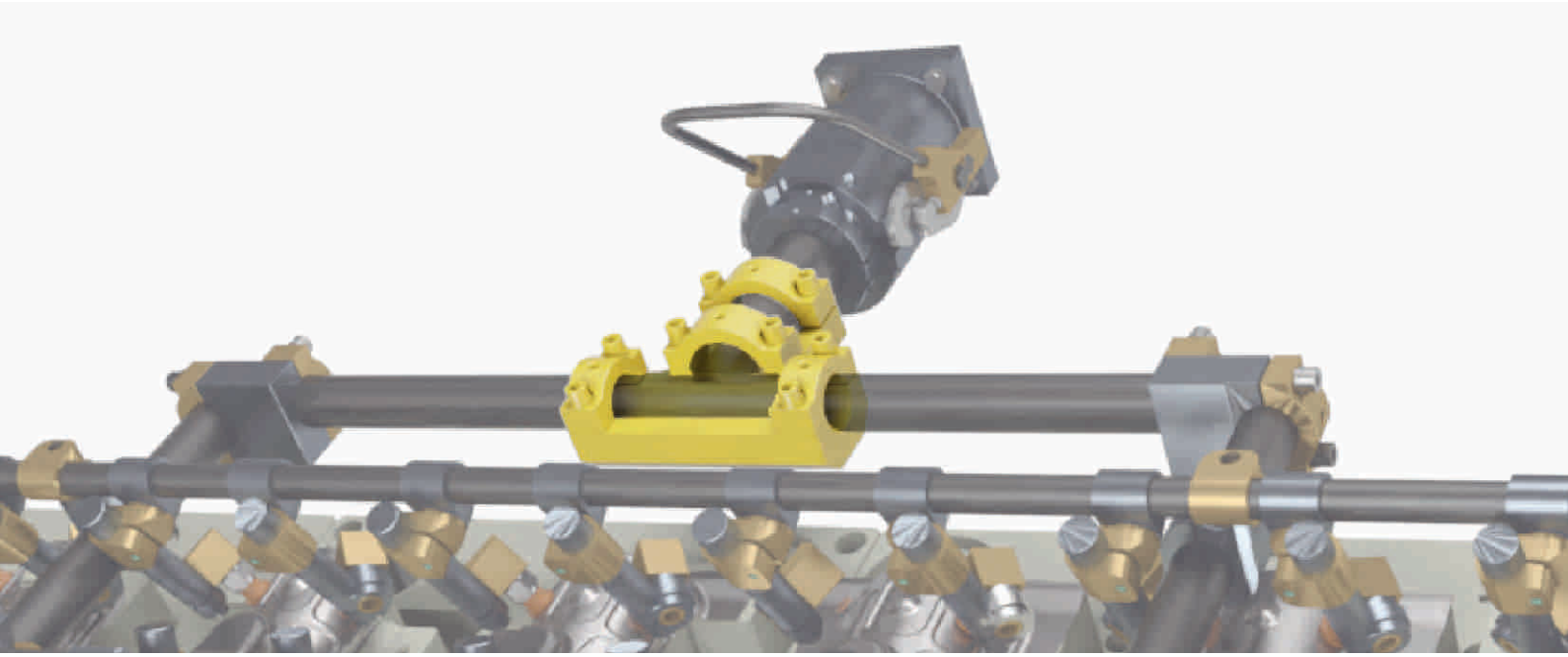

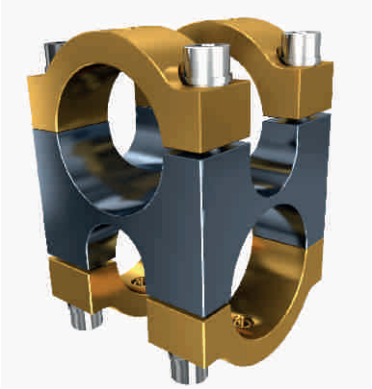

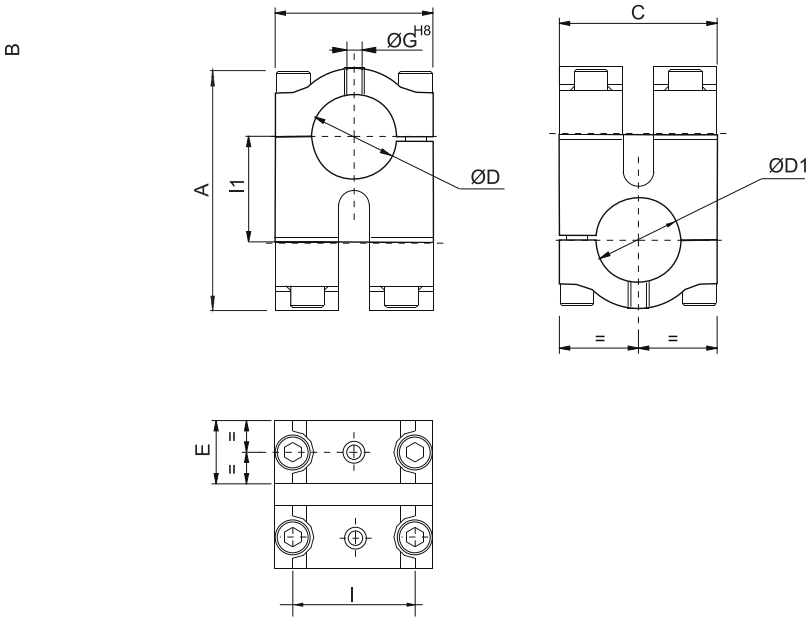

Material:
Behandlung: gold und metallgrau eloxiert
Bolts: enthalten

Material: Aluminum 6082
Treatment: Gold & Gunmetal anodizing
Bolts: Included

CODE	A	B	C	ØD	ØD1	E	F	ØG	l	l1	Gewicht/Weight (Kg)	Bemerkungen/Notes
SAKLR25-25	77,5	60	60	25	25	24	--	6	43	25	0,7	
SAKLR25-40	93,5	60	75	25	40	24	--	6	43	33	0,82	
SAKLR25-60	113	60	95	25	60	24	--	6	43	45	0,87	
SAKLR40-40	109,5	75	75	40	40	30	--	6	58	41	0,9	
SAKLR40-60	127	75	95	40	60	30	--	6	58	51	1,12	
SAKLR60-60	145	95	95	60	60	30	--	6	78	61	1,31	Aluminum 6082

Anwendungsbeispiel / Application example

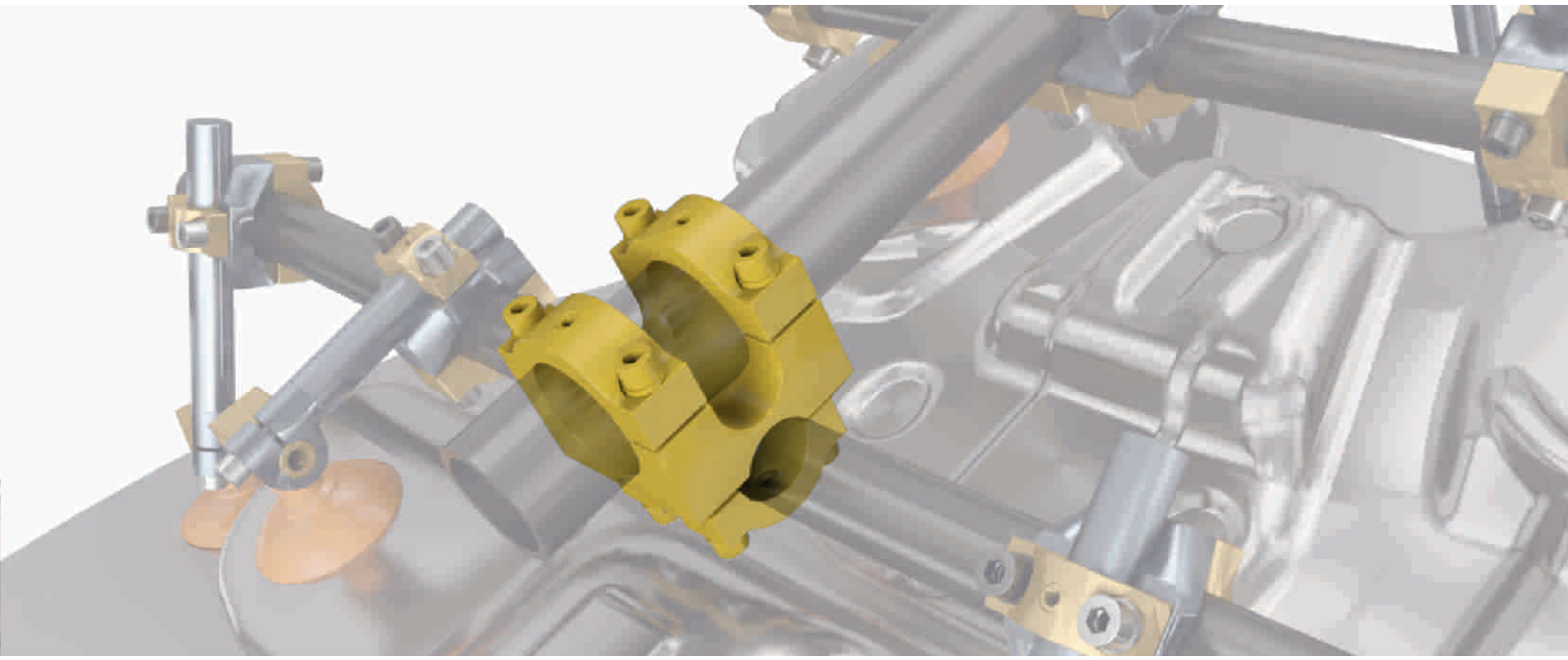

Klemmblock, geteilt / Cross Modular Bracket
SAKLS

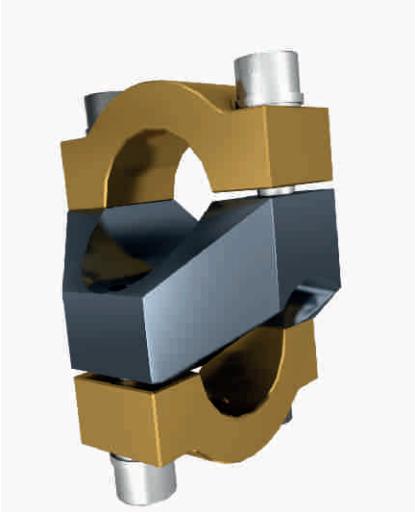

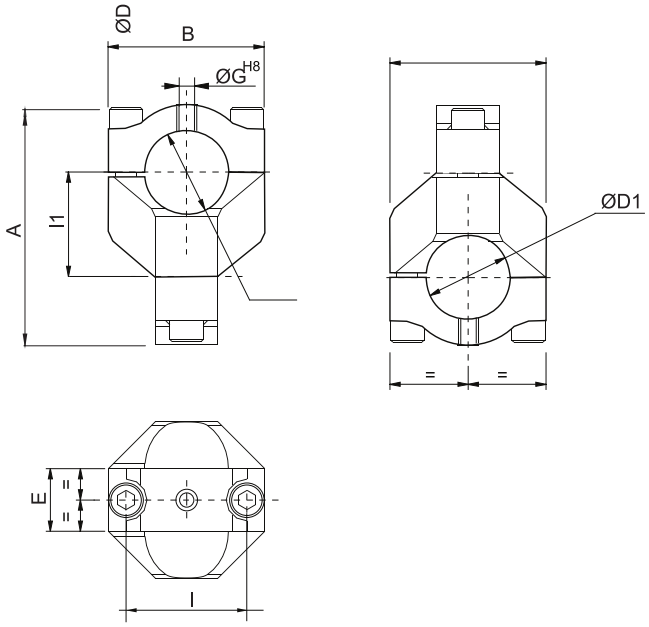

Material: Aluminum 6082
Behandlung: gold und metallgrau eloxiert
Schrauben:enthalten

Material: Aluminum 6082
Treatment: Gold & Gunmetal anodizing
Bolts: Included

CODE	A	B	C	ØD	ØD1	E	F	ØG	l	l1	Gewicht /Weight (Kg)	Bemerkungen /Notes
SAKLS25-25	77,5	60	60	25	25	24	--	6	43	25	0,42	
SAKLS25-40	93,5	60	75	25	40	24	--	6	43	33	0,53	
SAKLS25-60	113	60	95	25	60	24	--	6	43	45	0,64	
SAKLS40-40	109,5	75	75	40	40	30	--	6	58	41	0,7	
SAKLS40-60	127	75	95	40	60	30	--	6	58	51	0,77	
SAKLS60-60	145	95	95	60	60	30	--	6	78	61	0,82	

Anwendungsbeispiel / Application example

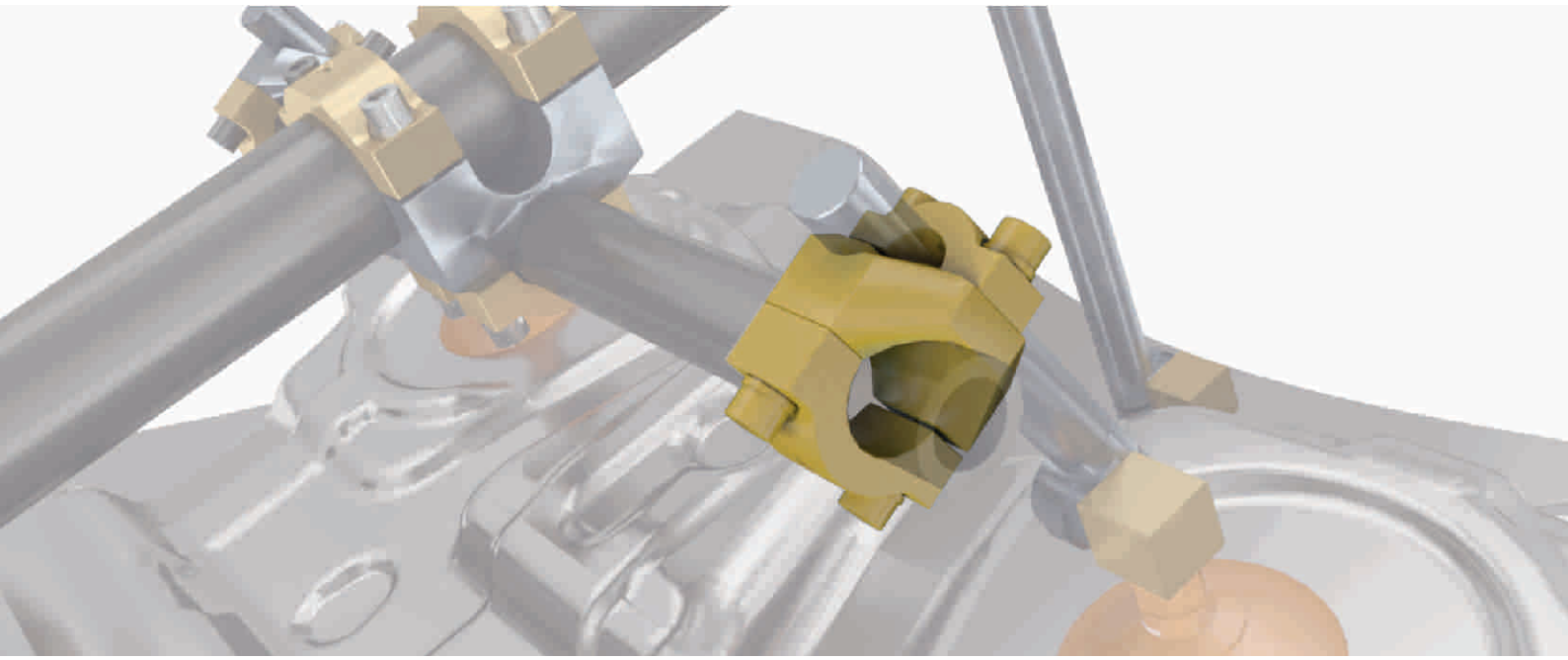

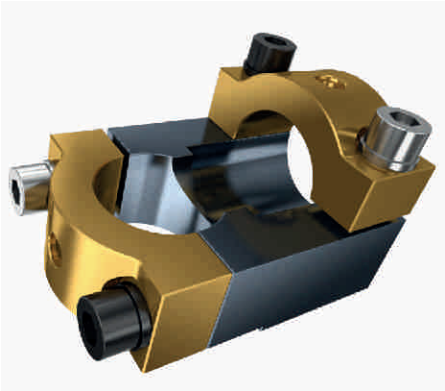

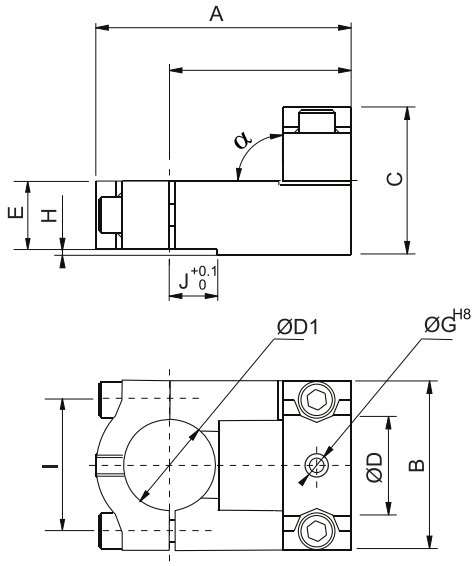

Material: Aluminum 6082
Behandlung: gold und metallgrau eloxiert
Schrauben: enthalten

Material: Aluminium 6082
Treatment: Gold & Gunmetal anodizing
Bolts: Included

CODE	A	B	C	ØD	ØD1	E	F	ØG	H	I	J	α	Gewicht/Weight (Kg)	Bemerkungen /Notes
SATKR25-25	74	60	50	25	25	24	48	6	--	43	--	90°	0,24	
SATKR25-28	74	60	50	25	28	24	48	6	2	43	16	90°	0,24	
SATKR25-40	87	60	57	25	40	30	54	6	2	58	21	90°	0,46	
SATKR40-25	91	74	60	40	25	24	66	6	2	43	21	90°	0,48	
SATKR40-28	91	74	60	40	28	24	66	6	2	43	21	90°	0,46	
SATKR40-40	106	74	65	40	40	30	73	6	2	58	21	90°	0,56	
SATKR40-60	120	74	64	40	60	30	78	6	--	78	--	90°	0,66	
SATKR60-60	120	94	82	60	60	30	78	6	--	78	--	90°	0,75	

Anwendungsbeispiel/ Application example

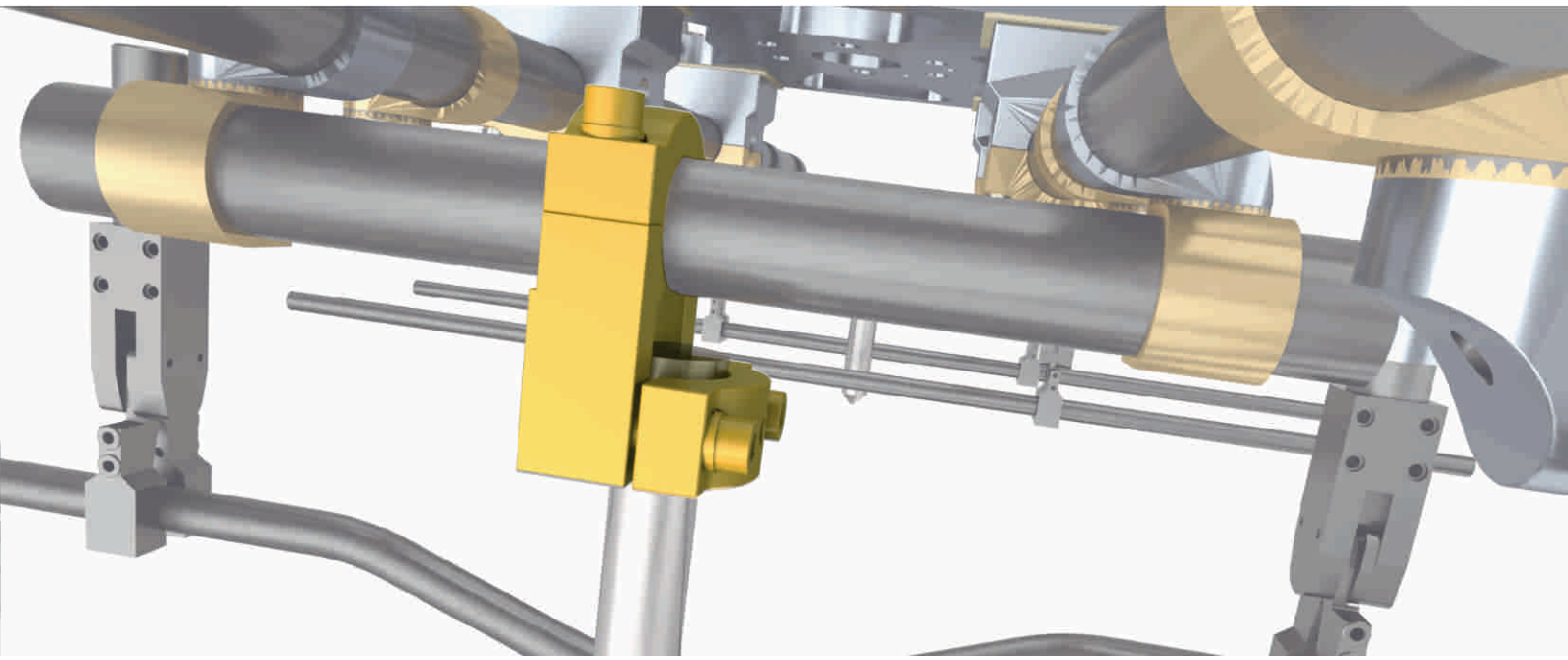

Parallelklemme/Parallel Bracket
SAPKR

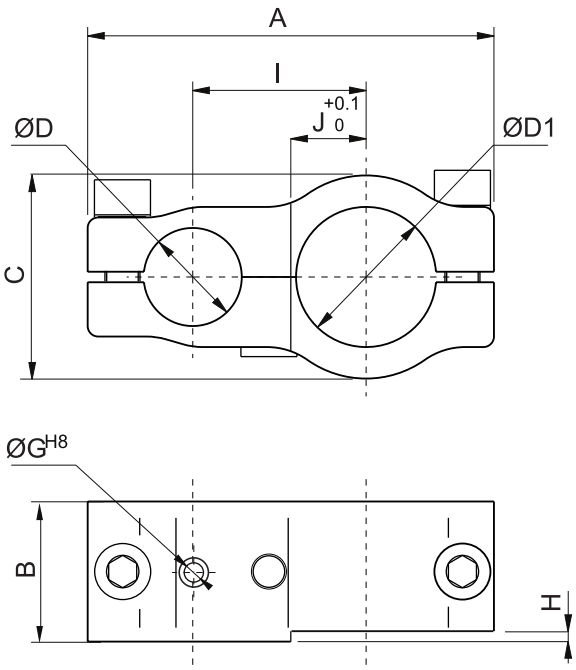

Material: Aluminum 6082
Behandlung: gold und metallgrau eloxiert
Schrauben: enthalten

Material: Aluminium 6082
Treatment: Gold and gunmetal anodizing
Bolts: Included

CODE	A	B	C	ØD	ØD1	E	F	ØG	H	I	J	Gewicht/Weight (Kg)	Bemerkungen /Notes
SAPKR25-25	104	40	40	25	25	--	--	6	--	43,5	--	0,25	
SAPKR25-28-M	104	40	43	25	28	--	--	6	2	43,5	16	0,27	
SAPKR25-40-M	116	40	58	25	40	--	--	6	2	49,5	21	0,42	
SAPKR28-40-M	116	40	58	28	40	--	--	6	2	49,5	16	0,42	
SAPKR40-40-M	130	40	58	40	40	--	--	6	2	55,5	21	0,41	

Anwendungsbeispiel / Application example

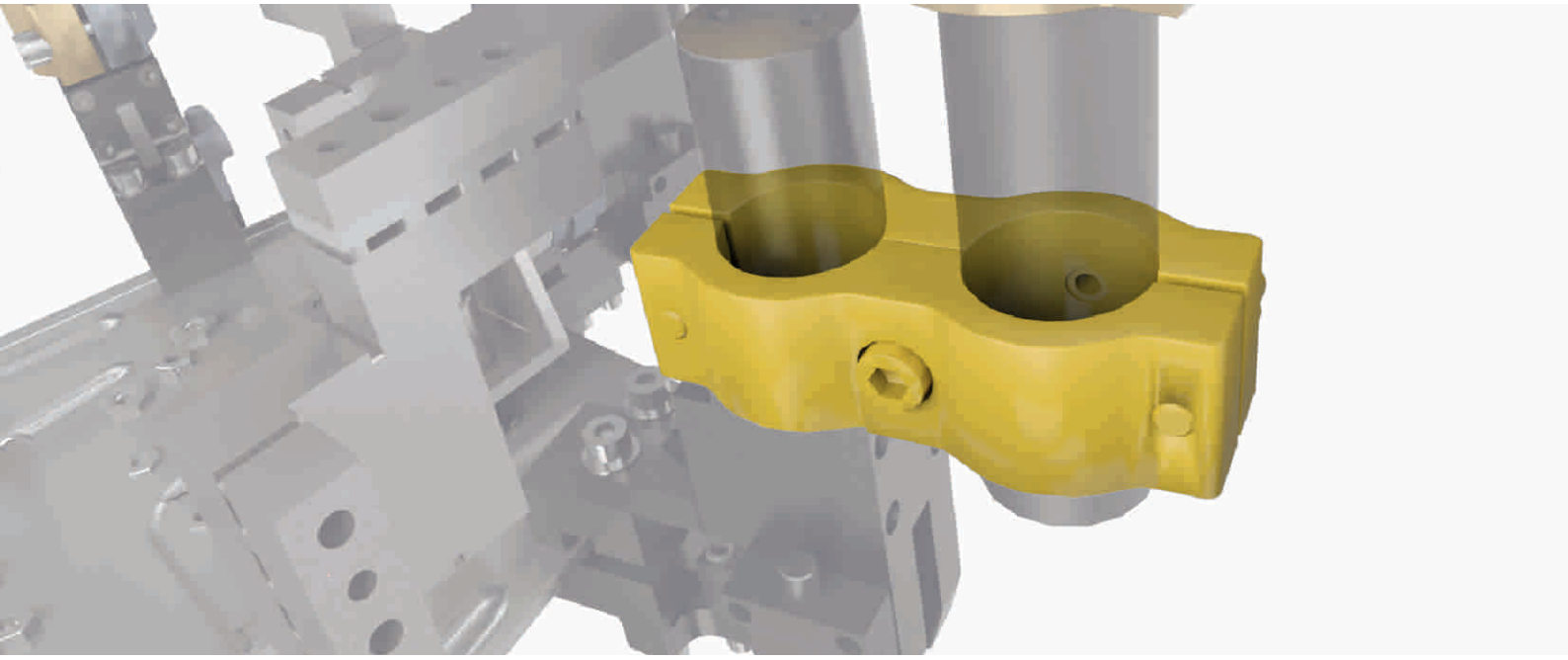

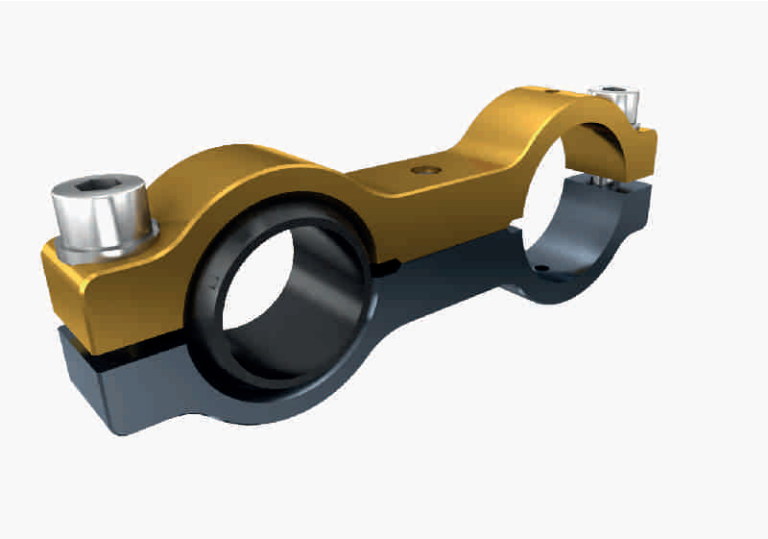

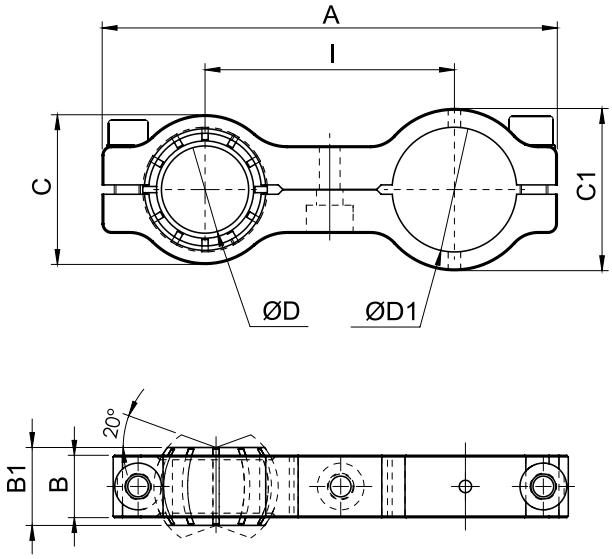

Material:
Behandlung: gold und metallgrau eloxiert
Schraubenenthalten

Material: Aluminum 6082
Treatment: Gold & Gunmetal anodizing
Bolts: Included

CODE	A	B	B1	C	C1	ØD	ØD1	I	Gewicht/Weight (Kg)	Bemerkungen/Notes
SAPKO28-25	139	20	25	48	36	28	25	80	0,22	
SAPKO28-40	146	20	25	48	52	28	40	80	0,21	
SAPKO40-40	151	20	25	60	52	40	40	80	0,19	Aluminum 6082

Anwendungsbeispiel/ Application example

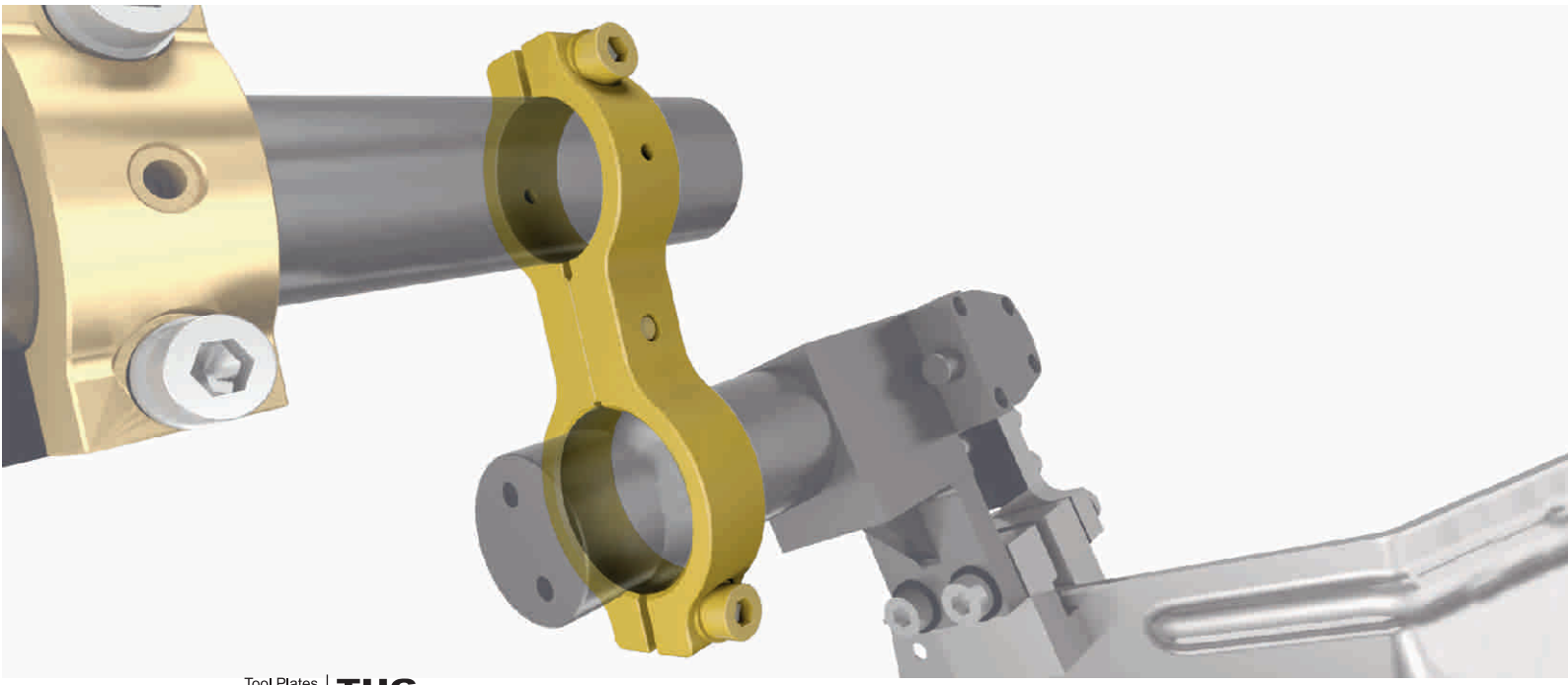

Auslegerklemmblock/ Unilateral Bracket
SAES

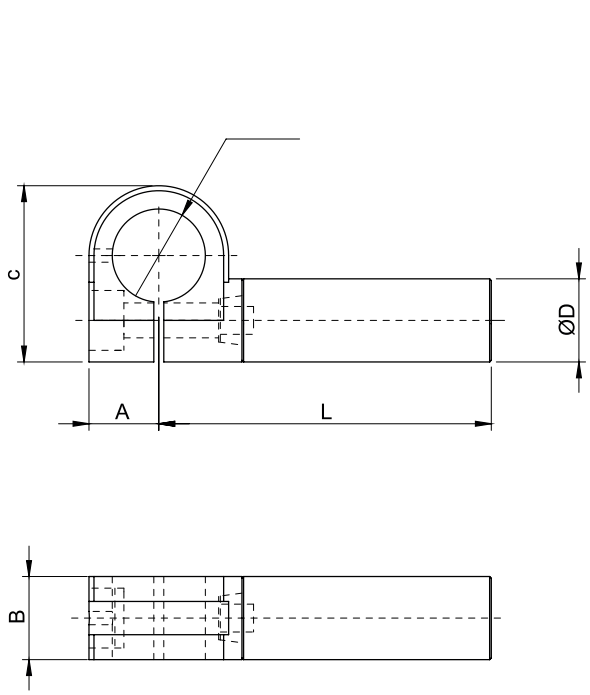

Material: Aluminum 6082
Behandlung: metallgrau eloxiert
Schrauben:enthalten

Material: Aluminium 6082
Treatment: Gunmetal anodizing
Bolts: Included

CODE	A	B	C	ØD	ØD1	L							Gewicht/Weight (Kg)	Bemerkungen /Notes
SAES25-19-L	--	--	--	25	19	75	100	125	150	175	200	225	0,12 ÷ 0,28	
SAES25-25-L	21	25	53	25	25	75	100	125	150	175	200	225	0,17 ÷ 0,34	
SAES25-28-L	21	25	53	25	28	75	100	125	150	175	200	225	0,16 ÷ 0,33	
SAES25-40-L	21	25	65	25	40	75	100	125	150	175	200	225	0,19 ÷ 0,46	

Anwendungsbeispiel / Application example

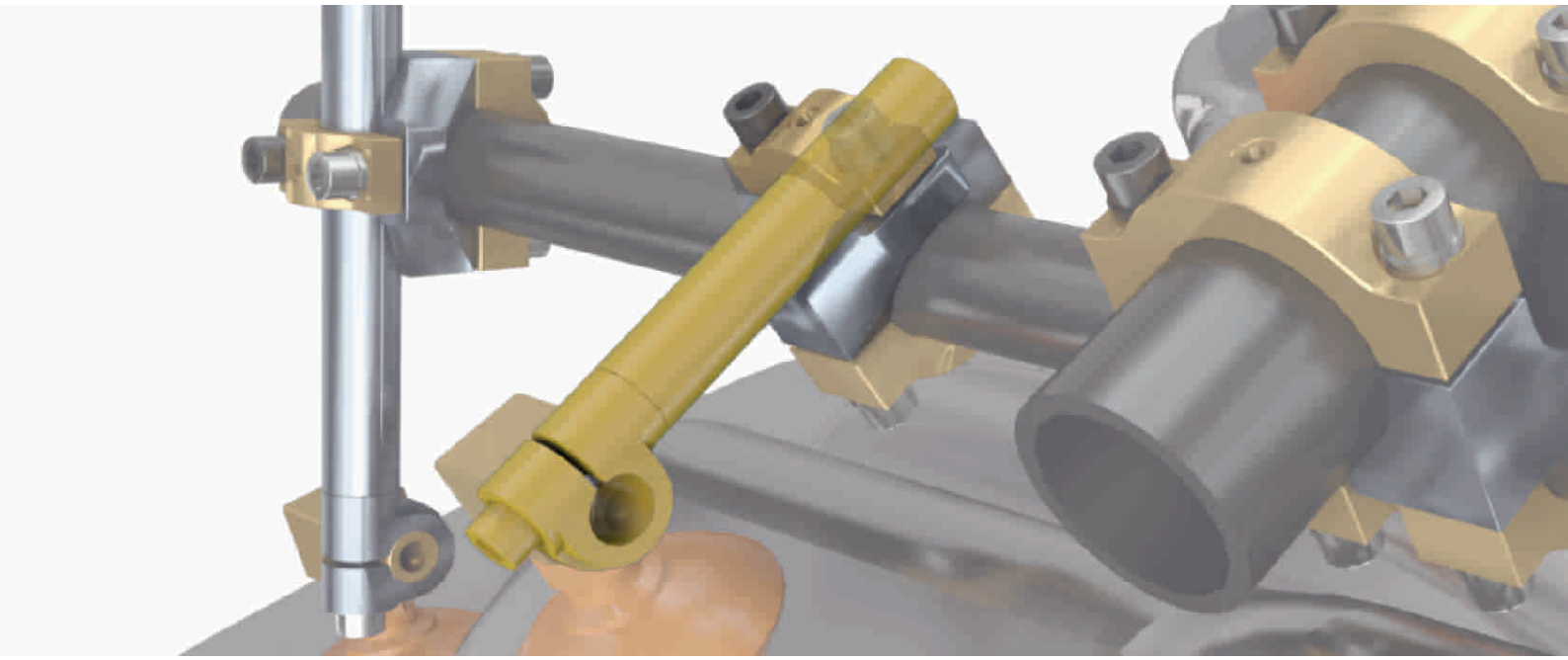

gezahnte Klemmstücke

Gear Brackets

Komponenten / Components

DM
gezahnte geschlossene Klemme ‘männlich’ — Seite/page 40
Fixed Male Gear Bracket

DF
gezahnte geschlossene Klemme ‘weiblich’ — Seite/page 41
Fixed Female Gear Bracket

KS
gezahnte Klemme mit Kugelbuchse, zu öffnen — Seite/page 42
Openable Swivelling Gear Bracket

KM
gezahnte Klemme zu öffnen — Seite/page 43
Openable Gear Bracket

KB
gezahnte Klemme mit Kugelaufnahme, zu öffnen — Seite/page 44
Openable Gear Bracket with ball seat

P
einteilige gezahnte Verlängerung — Seite/page 45
Integral Gear Extension

RM
Eckstück 90° ‘männlich’ — Seite/page 46
90° Male Angle Drive

RF
Eckstück 90° ‘weiblich’ — Seite/page 47
90° Female Angle Drive

B
Verlängerung mit beidseitigem gezahnten Anschluss — Seite/page 48
Bilateral Modular Gear Extension

U
Verlängerung mit einseitigem gezahnten Anschluss — Seite/page 49
Unilateral Modular Gear Extension

Baugruppen / Combinations

DMøDFø — Seite/page 50

DFøKMø — Seite/page 51

DFøRMPLDMø — Seite/page 52

ULKBøSATKS — Seite/page 53

gezahnte Klemmstücke

NEW

Gear Brackets

Die neuen gezahnten Klemmen sind dank des **exklusiven Modularsystems** äußerst flexibel in der Anwendung.

Mit nur **10 Komponenten** können viele Kombinationen realisiert werden, um die Handlingssysteme an Transferpressen zu vereinfachen.

unvergleichbare Haltbarkeit und Flexibilität

The new Brackets, designed with a particular toothed configuration, can fit any type of requirement thanks to an **Exclusive Modular System**.

With only **10 Pieces** you can reach **unlimited combinations** for making simplier and faster the robotized sheet metal handling.

Unmatched resistance and flexibility

EXCLUSIVE

SAMEC

WIRTSCHAFTLICHER / ECONOMIC

ROBUSTER / ROBUST

GENAUER / PRECISE

LEICHTER / LIGHTWEIGHT

STABILER / STABLE

VIELSEITIGER / VERSATILE

EINSTELLBAR / ADJUSTABLE

In 10° Schritten über 360° einstellbar

Progressive radial adjustment 10°x360°

NEW

CODE	10 KOMPONENTEN / COMPONENTS	Ø DURCHMESSER / Ø DIAMETERS	BAUGRUPPEN / COMBINATIONS
DM		Ø60 Ø40 Ø30 Ø28 Ø25	DMR Gemeinschaftsgeschmacksmuster Community Registered Design
DF			
KS		Ø40 Ø30 Ø28	
KM		Ø60 Ø40	
KB		Ø32	
P		LÄNGEN / LENGTHS 35 50 75 100	Kombinationen / Combinations
B		110 -- -- 500	
U		75 -- -- 500	
RF		GRAD / DEGREES 90°	
RM			

BEISPIELE FÜR BAUGRUPPEN/COMBINATIONS EXAMPLES / COMPONENTS/KOMPONENTEN

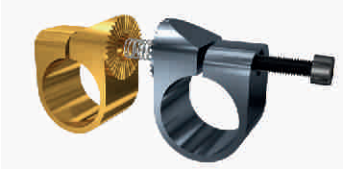

DF + DM

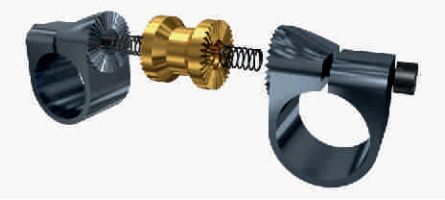

DM + P + DM

DM + RF + DM

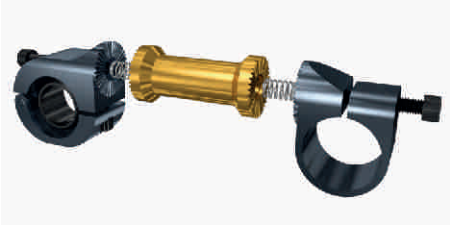

KS + P + DM

DF + KM

NEW

BEISPIELE FÜR BAUGRUPPEN /COMBINATIONS EXAMPLES	KOMPONENTEN / COMPONENTS
	DM + B + DM
	DM + U
	DF + RM + P + DM
	DM + P + RM + B + DM
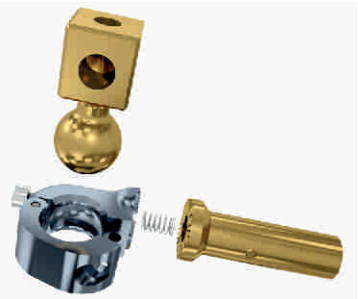	U + KB + SATKS

NEW

gezahnte geschlossene Klemme ‘männlich’ Fixed Male Gear Bracket
DM

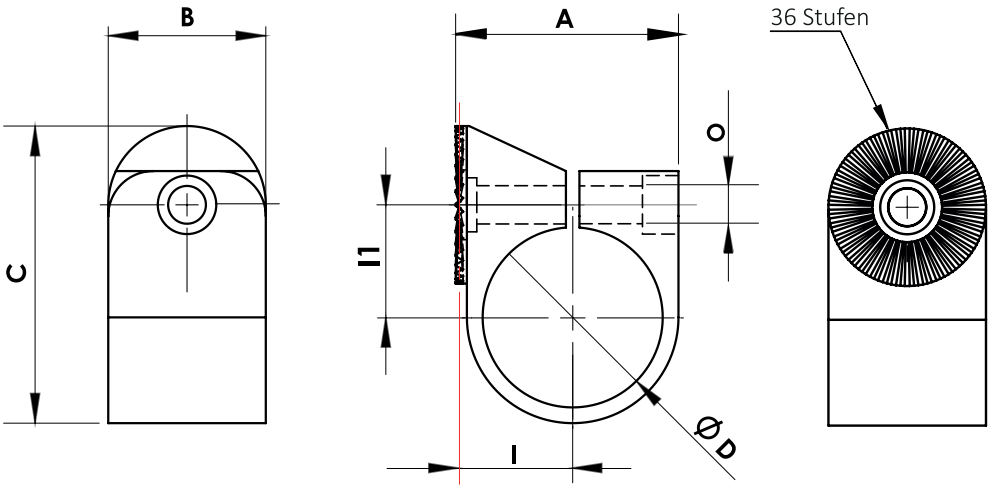

Material: Aluminum 6082
Behandlung: metallgrau eloxiert

Material: Aluminium 6082
Treatment: Gunmetal anodizing

CODE	A	B	C	ØD	I	I1	O	Gewicht/Weight (Kg)	Bemerkungen/Notes
DM25	39,5	35	56	25	21	20	8,5	0,100	
DM28	39,5	35	56	28	21	20	8,5	0,090	
DM30	39,5	35	56	30	21	20	8,5	0,080	
DM40	49,5	35	66	40	25,5	25	8,5	0,105	
DM60	69,5	35	86	60	35,5	35	8,5	0,205	

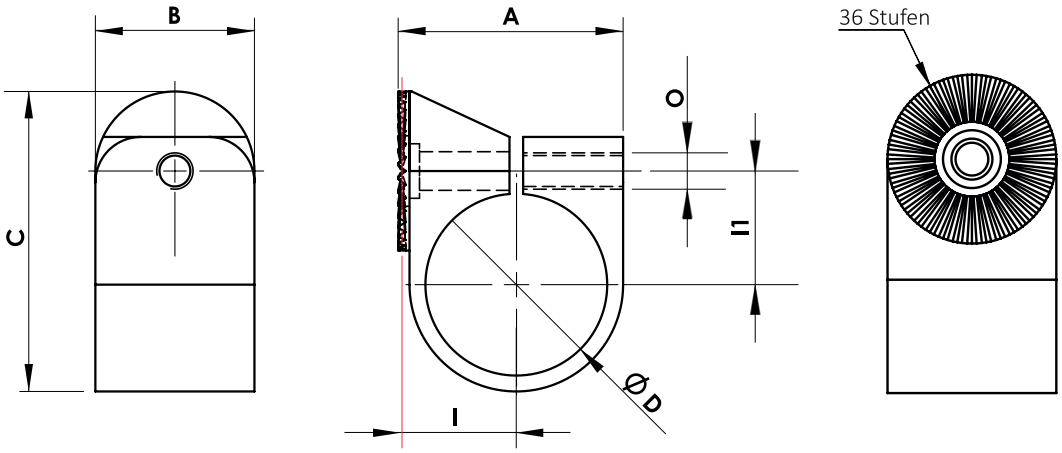

Material: Aluminum 6082
Behandlung: gold eloxiert

Material: Aluminium 6082
Treatment: Gold anodizing

CODE	A	B	C	ØD	I	I1	O	Gewicht/Weight (Kg)	Bemerkungen/Notes
DF25	39,5	35	56	25	21	20	M8	0,100	
DF28	39,5	35	56	28	21	20	M8	0,090	
DF30	39,5	35	56	30	21	20	M8	0,080	
DF40	49,5	35	66	40	25,5	25	M8	0,105	
DF60	69,5	35	86	60	35,5	35	M8	0,205	

NEW

gezahnte Klemme mit Kugelbuchse, zu öffnen / Openable Swivelling Gear Bracket

KS

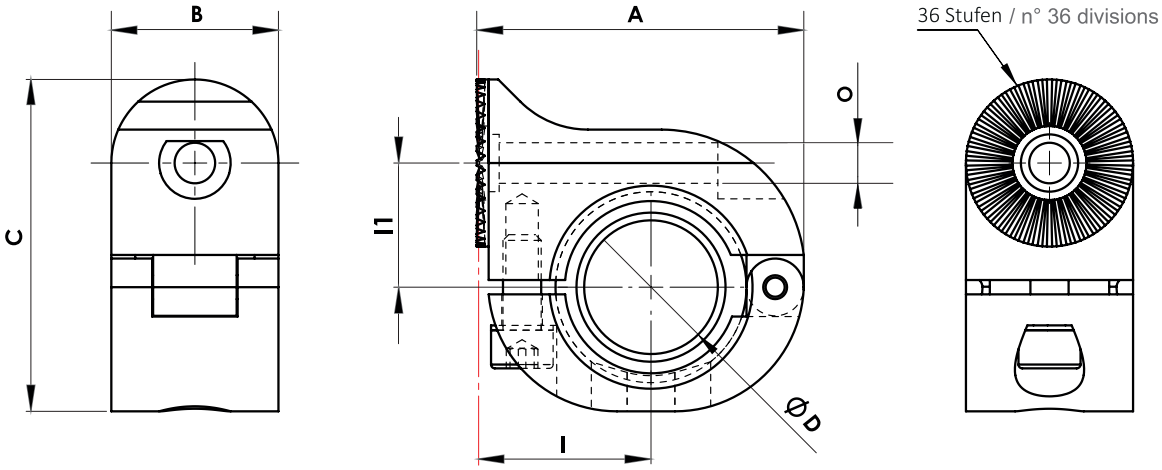

Material: Aluminum 6082 & behandelter Stahl
Behandlung: metallgrau eloxiert und Brünierung

Material: Aluminum 6082 & treated Steel
Treatment: Gunmetal anodizing & Burnishing

Hauptachse / Primary axis

CODE	A	B	C	ØD	I	I1	O	Gewicht / Weight (Kg)	Bemerkungen /Notes
KS28	68,5	35	69,5	28	36	26	8,5	0,290	
KS30	68,5	35	69,5	30	36	26	8,5	0,290	
KS40	78,5	35	79,5	40	41	31	8,5	0,305	

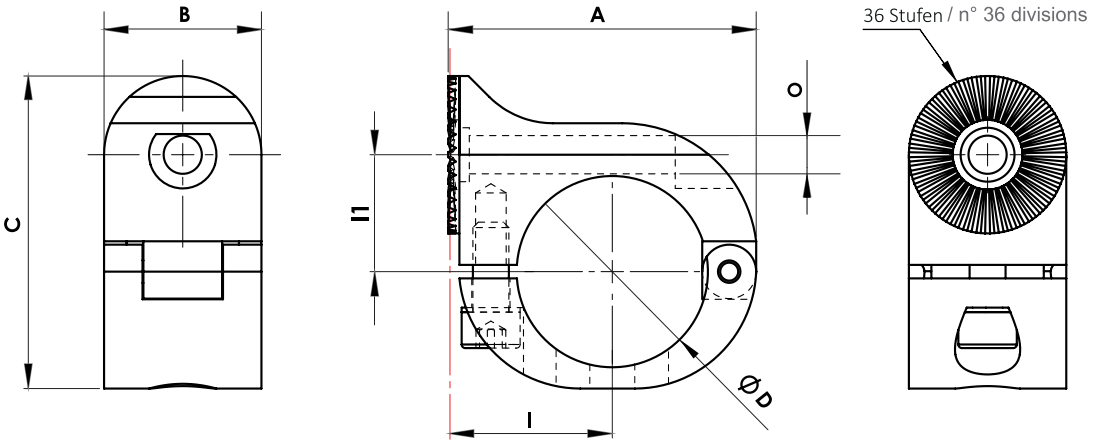

Material: Aluminum 6082
Behandlung: metallgrau eloxiert

Hauptachse / Primary axis

Material: Aluminium 6082
Treatment: Gunmetal anodizing

CODE	A	B	C	ØD	l	l1	O	Gewicht / Weight (Kg)	Bemerkungen / Notes
KM40	68,5	35	69,5	40	36	26	8,5	0,260	
KM60	88,5	35	89,5	60	46	36	8,5	0,240	

NEW

gezahnte Klemme mit Kugelaufnahme, zu öffnen / Openable Gear Bracket with ball seat
KB

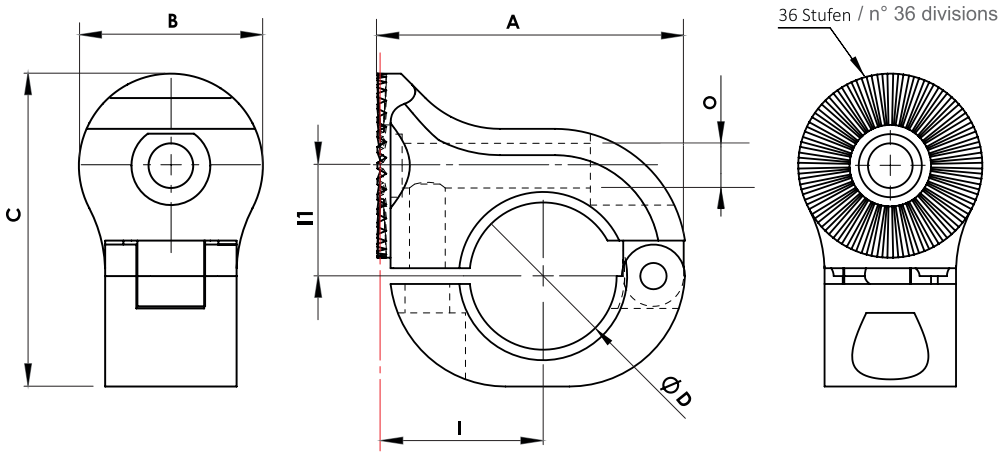

Material: Aluminum 6082
Behandlung: metallgrau eloxiert

Material: Aluminium 6082
Treatment: Gunmetal anodizing

Hauptachse / Primary axis

CODE	A	B	C	ØD	I	I1	O	Gewicht/ Weight (Kg)	Bemerkungen / Notes
KB32	58,5	35	59,5	32	31	21	8,5	0,270	

THG Tool Plates Standard Parts
SAMEC ROBOT GRIPS Modular End Of Arm Tooling Systems

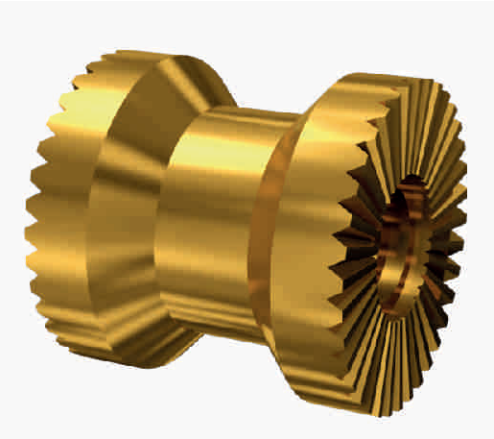

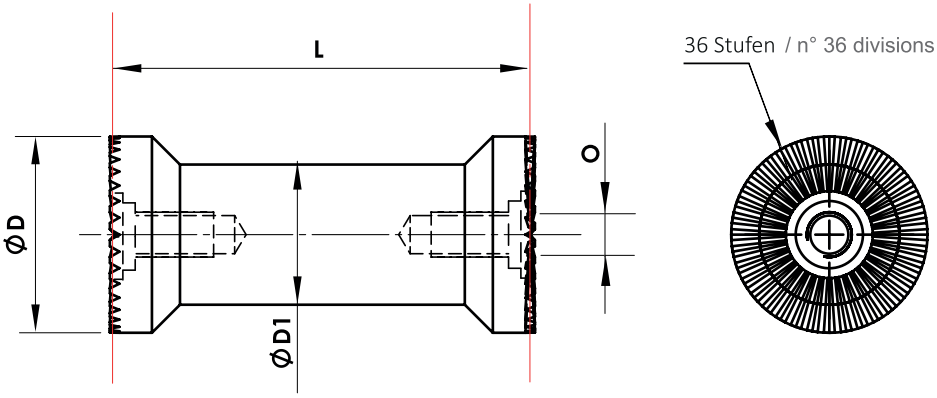

Material: Aluminum 6082
Behandlung: gold eloxiert

Material: Aluminium 6082
Treatment: Gold anodizing

Hauptachse/ Primary axis

CODE	ØD	ØD1	L	O	Gewicht / Weight (Kg)	Bemerkungen / Notes
P35	35	25	35	M8	0,060	
P50	35	25	50	M8	0,085	
P75	35	25	75	M8	0,110	
P100	35	25	100	M8	0,140	

NEW

Eckstück 90° ‘männlich’/ 90° Male Angle Drive
RM

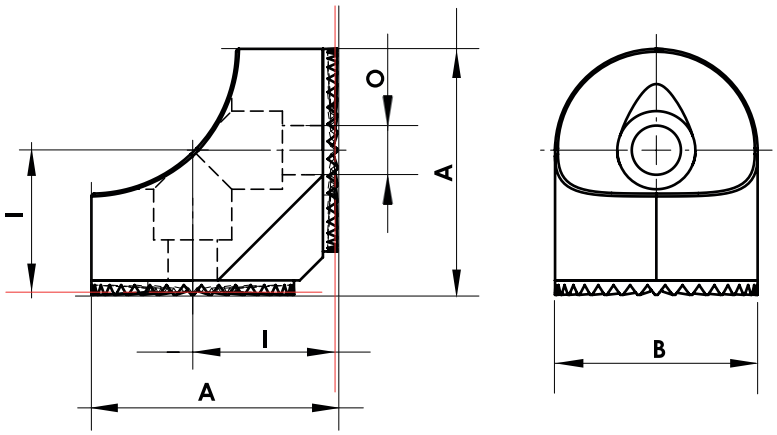

Material: Aluminum 6082
Behandlung: metallgrau eloxiert

Hauptachse / Primary axis

Material: Aluminium 6082
Treatment: Gunmetal anodizing

CODE	A	B	I	O	Gewicht / Weight (Kg)	Bemerkungen / Notes
RM	42,5	35	24,5	8,5	0,090	

THG Tool Plates Standard Parts
SAMEC ROBOT GRIPS Modular End Of Arm Tooling Systems

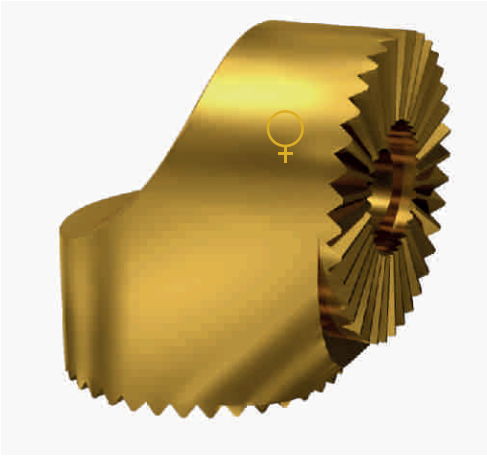

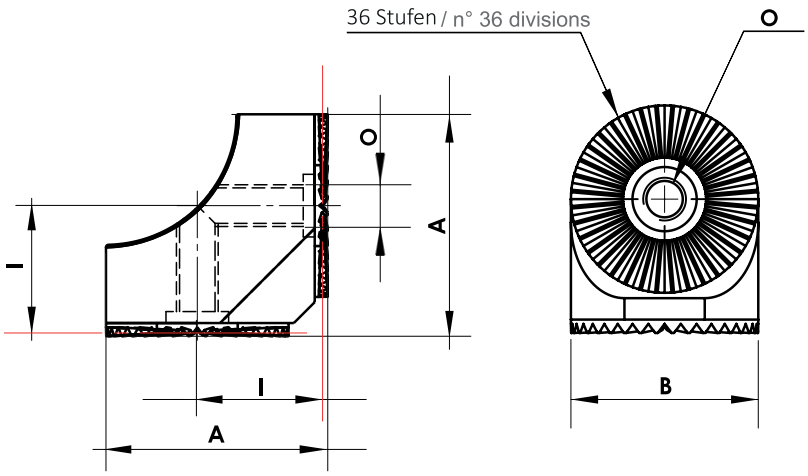

Material: Aluminum 6082
Behandlung: gold eloxiert

Hauptachse/ Primary axis

Material: Aluminium 6082
Treatment: Gold anodizing

CODE	A	B	I	O	Gewicht/ Weight (Kg)	Bemerkungen/ Notes
RF	42,5	35	24,5	M8	0,095	

Verlängerung mit beidseitigem gezahnten Anschluss / Bilateral Modular Gear Extension
B

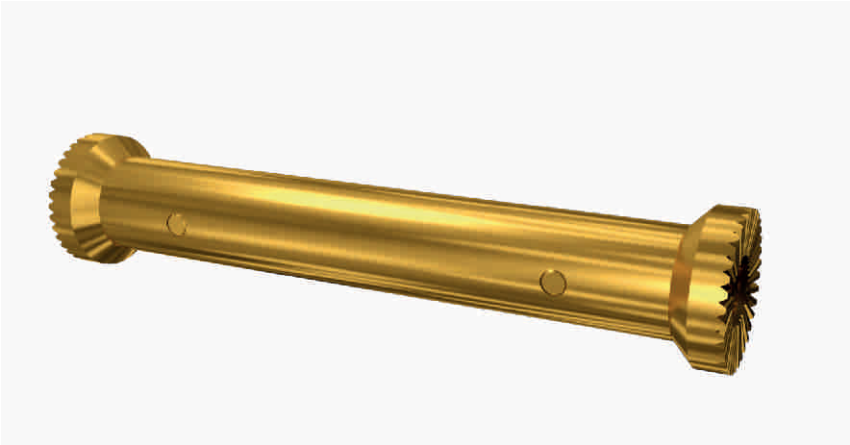

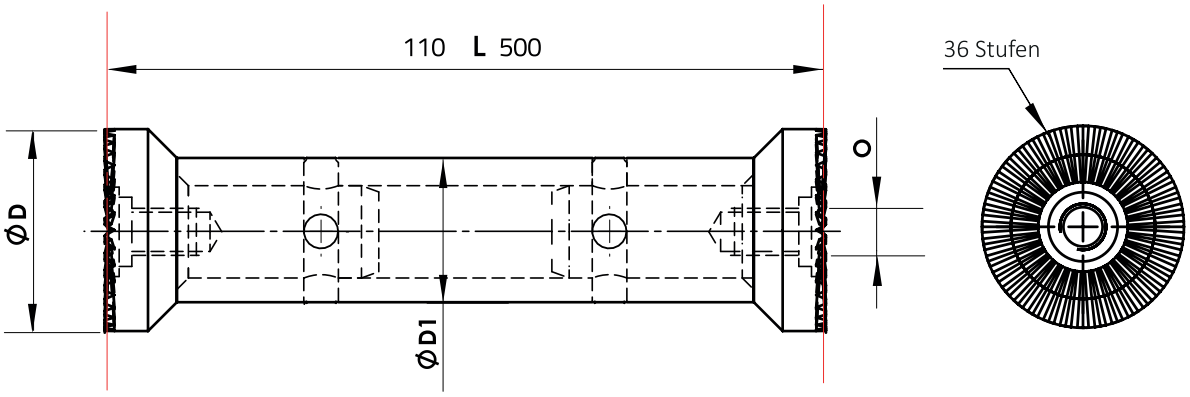

Material: Aluminum 6082
Behandlung: gold eloxiert

Hauptachse / Primary axis

Material: Aluminium 6082
Treatment: Gold anodizing

CODE	ØD	ØD1	L	O	Gewicht / Weight (Kg)	Bemerkungen / Notes
B110	35	25	110	M8	0,180	Länge gemäß Anfrage- Gewicht variabel gem. L L upon request - Variable weight according to L
B500	35	25	500	M8	0,530	Länge gemäß Anfrage- Gewicht variabel gem. L L upon request - Variable weight according to L

NEW

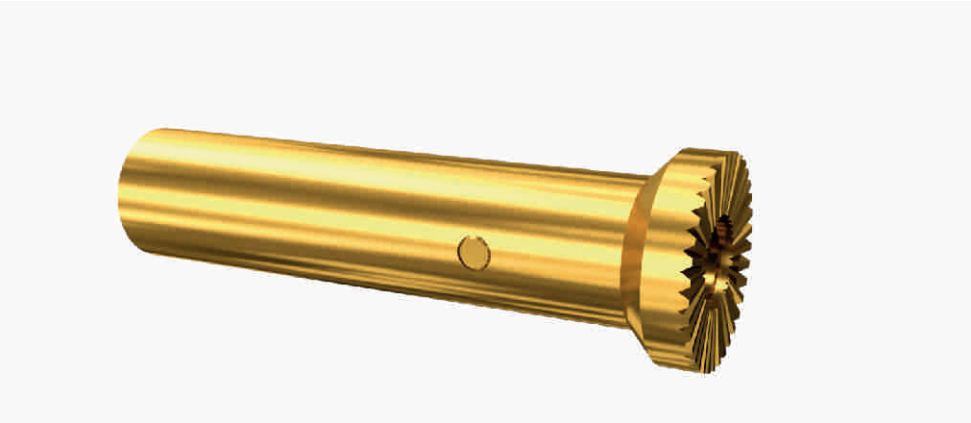

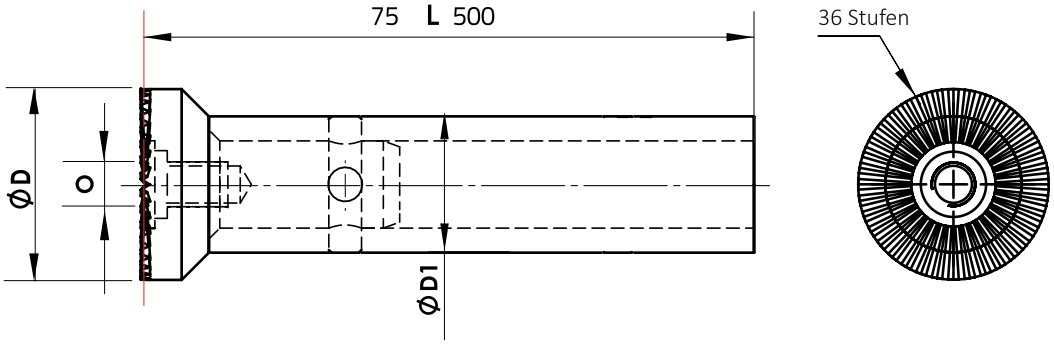

Material: Aluminum 6082
Behandlung: gold eloxiert

Material: Aluminium 6082
Treatment: Gold anodizing

CODE	ØD	ØD1	L	O	Gewicht / Weight (Kg)	Bemerkungen / Notes
U75	35	25	75	M8	0,110	L gemäß Anfrage - Gewicht variabel gem. L L upon request - Variable weight according to L
U500	35	25	500	M8	0,490	L gemäß Anfrage - Gewicht variabel gem. L L upon request - Variable weight according to L

NEW

DMøDFø

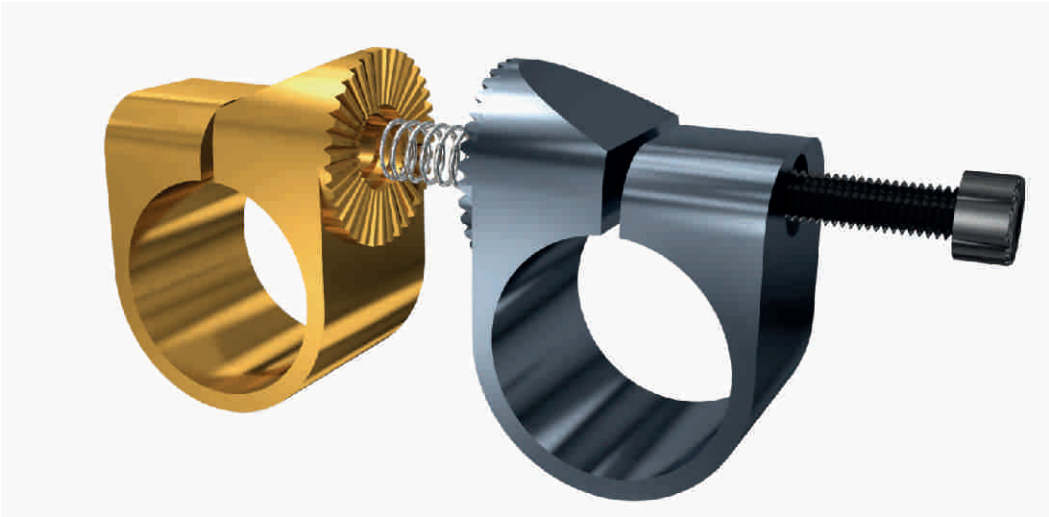

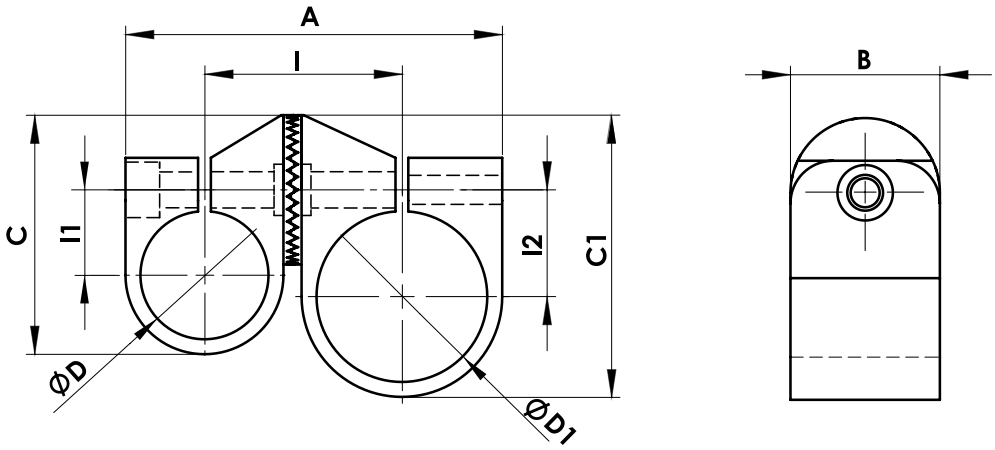

Material: Aluminum 6082
Behandlung: gold un metallgrau eloxiert
Schrauben: enthalten

Material: Aluminum 6082
Treatment: Gold and gunmetal anodizing
Bolts: Included

CODE	A	B	C	C1	ØD	ØD1	I	I1	I2	Gewicht / Weight (Kg)	Bemerkungen / Notes
DM25DF25	78	35	56	56	25	25	41	20	20	0,200	
DM25DF28	78	35	56	56	25	28	41	20	20	0,190	
DM25DF30	78	35	56	56	25	30	41	20	20	0,180	
DM28DF30	78	35	56	56	28	30	41	20	20	0,170	
DM30DF30	78	35	56	56	30	30	41	20	20	0,160	
DM40DF25	88	35	66	56	40	25	46	25	20	0,205	
DM40DF28	88	35	66	56	40	28	46	25	20	0,195	
DM40DF30	88	35	66	56	40	30	46	25	20	0,185	
DM40DF40	98	35	66	66	40	40	50	25	25	0,210	
DM60DF40	118	35	86	66	60	40	60	35	25	0,310	
DM60DF25	138	35	86	56	60	25	56	35	20	0,305	

NEW

Bestellbeispiel
Ordering example

DF	25	KM	40
gezahnte geschlossene Klemme fixed female gear bracket	Ø Durchmesser Klemme Ø bracket's diameter	gezahnte Klemme, zu öffnen openable male gear bracket	Ø Durchmesser Klemme Ø bracket's diameter

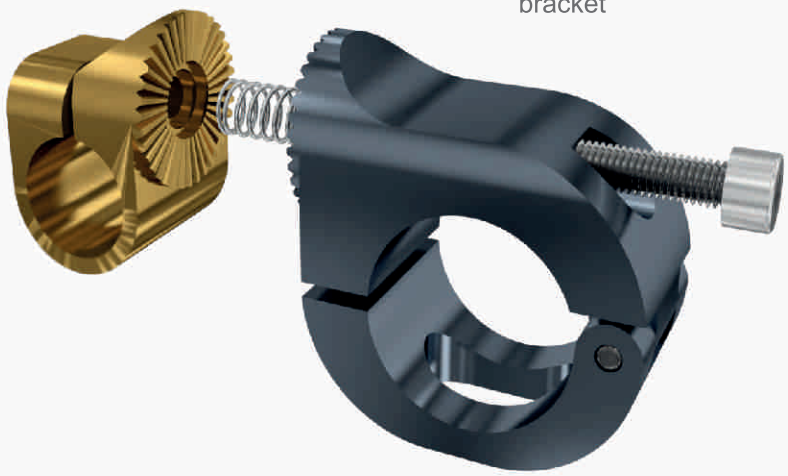

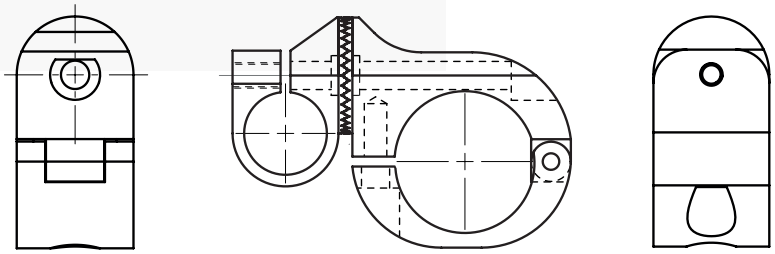

Material: Aluminum 6082
Behandlung: gold und metallgrau eloxiert
Schraubem: enthalten

Material: Aluminium 6082
Treatment: Gold and gunmetal anodizing
Bolts: Included

Anwendungsbeispiel

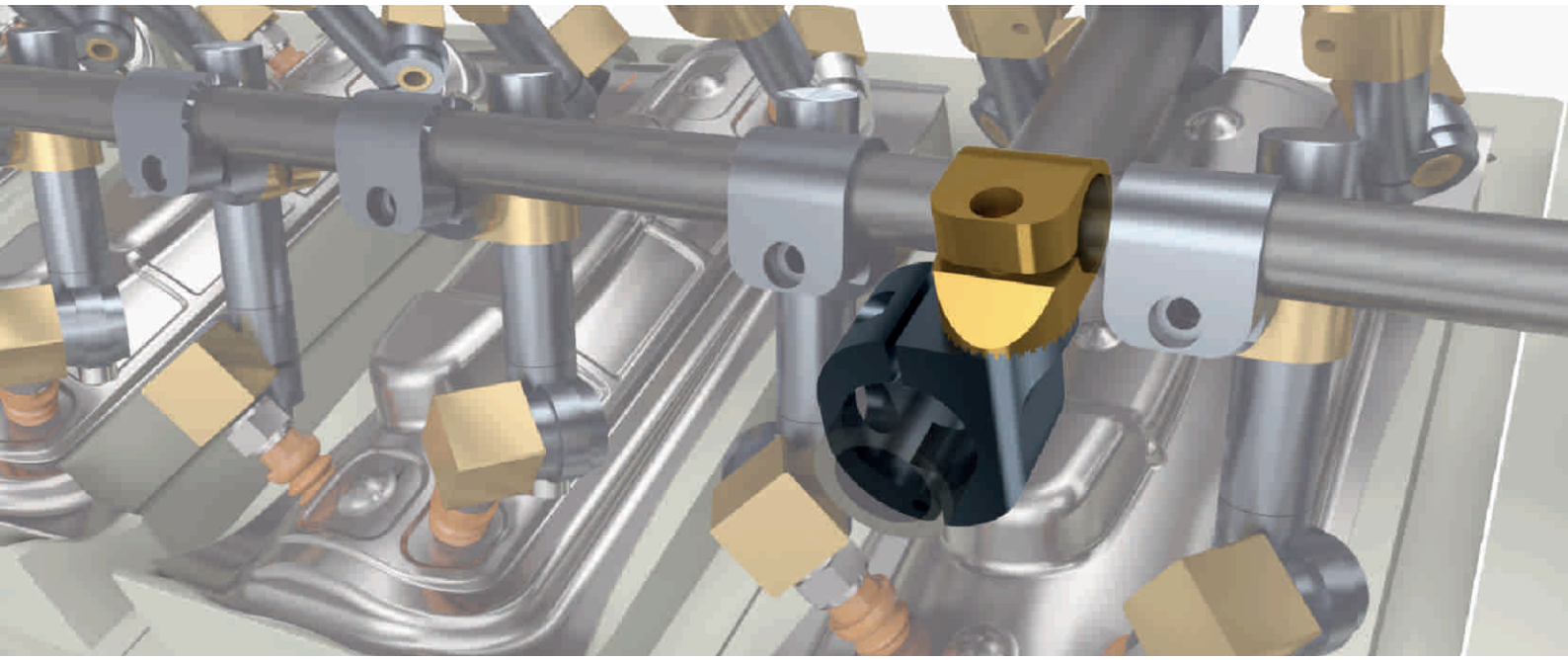

NEW

DFøRMPLDMø

Bestellbeispiel
Ordering example

DF	40	RM	P	50	DM	28
gezahnte geschlossene Klemme	Ø Durchmesser Klemme	Eckstück 90° 'männlich'	einteilige gezahnte Verlängerung	Länge der Verlängerung	gezahnte geschlossene Klemme	Ø Durchmesser Klemme
fixed gear bracket	Ø bracket's diameter	90° male angle drive	integral extension	extension's length L	fixed gear bracket	Ø bracket's diameter

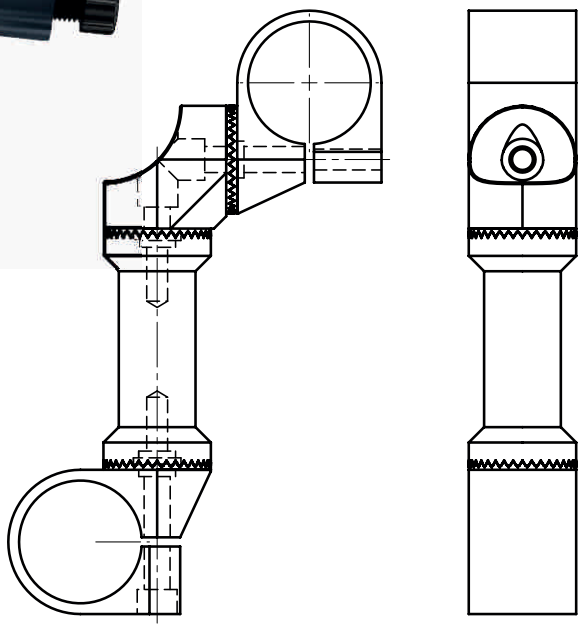

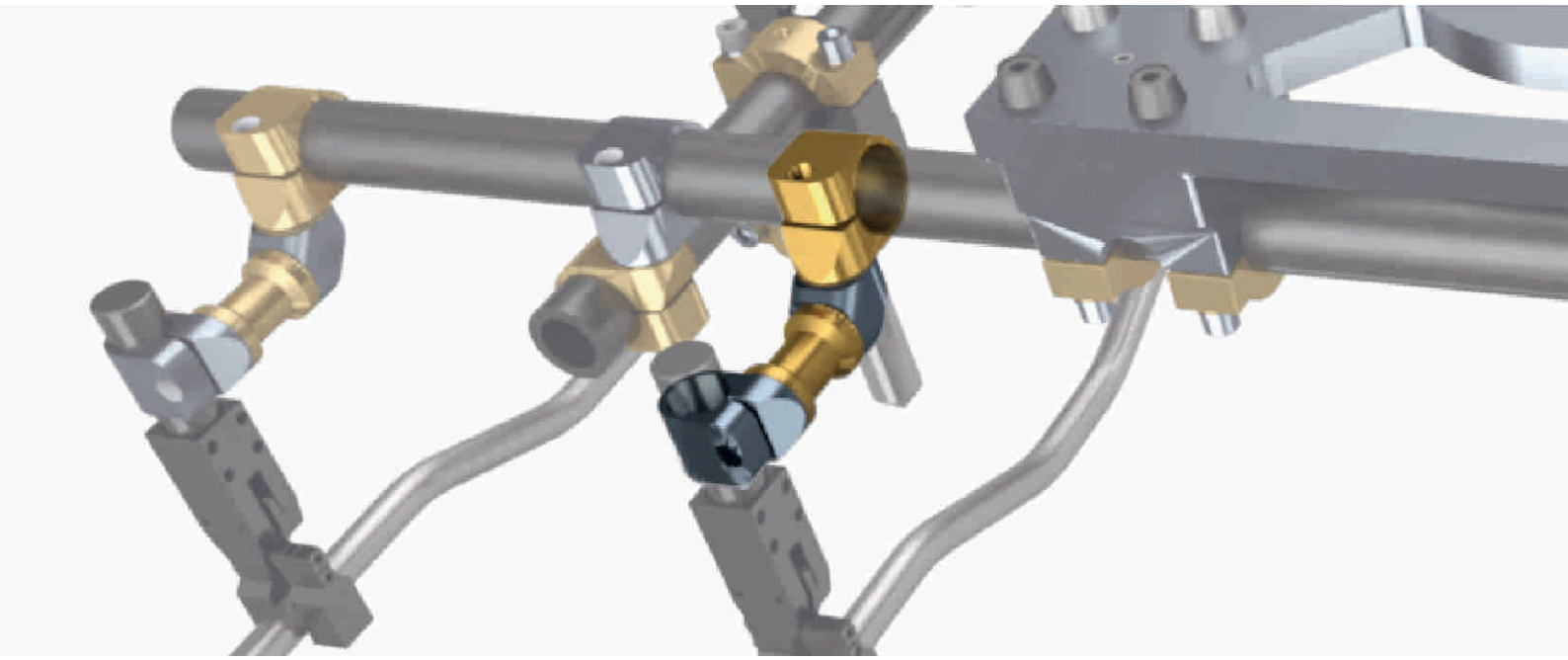

NEW

Bestellbeispiel
Ordering example

U	75	KB	32	SATKS
Verlängerung mit einseitigem gezahnten Anschluss	Länge der Verlängerung	gezahnte Klemme, zu öffnen	Ø Durchmesser Klemme	Saugerhalter
unilateral extension	extension's length L	openable male gear bracket	Ø bracket's diameter	suction cup connection

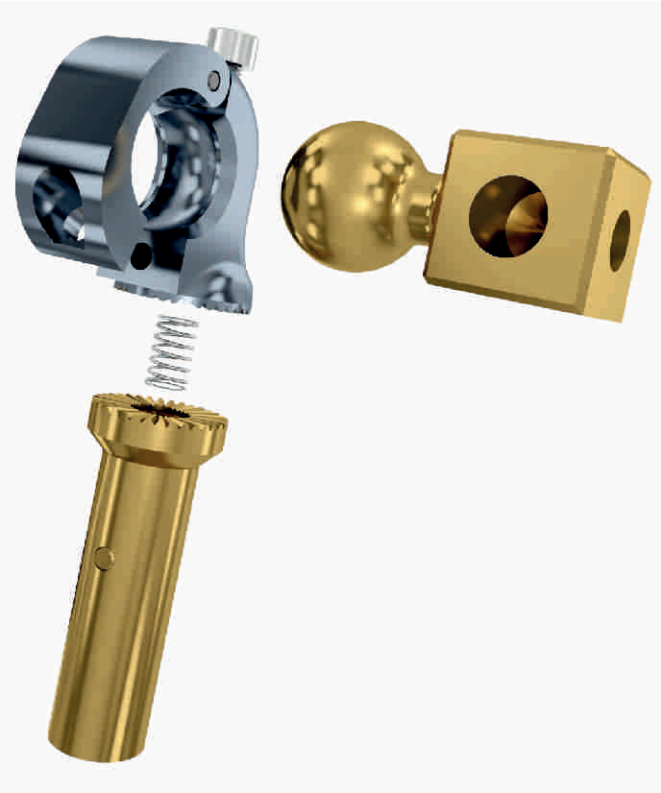

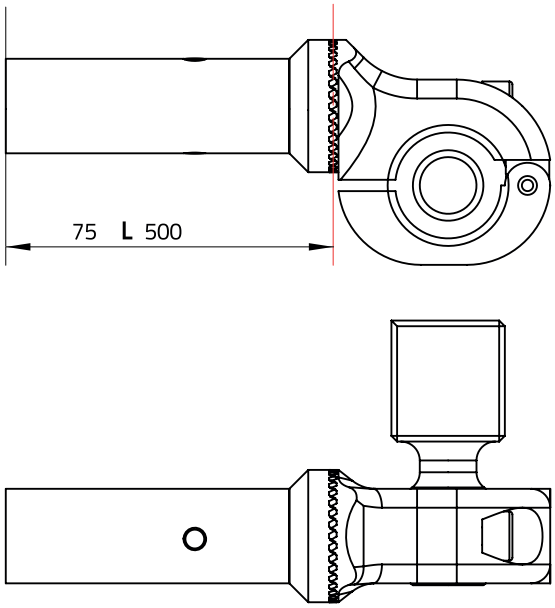

Hauptachse / Primary axis

Anwendungsbeispiel / Application example

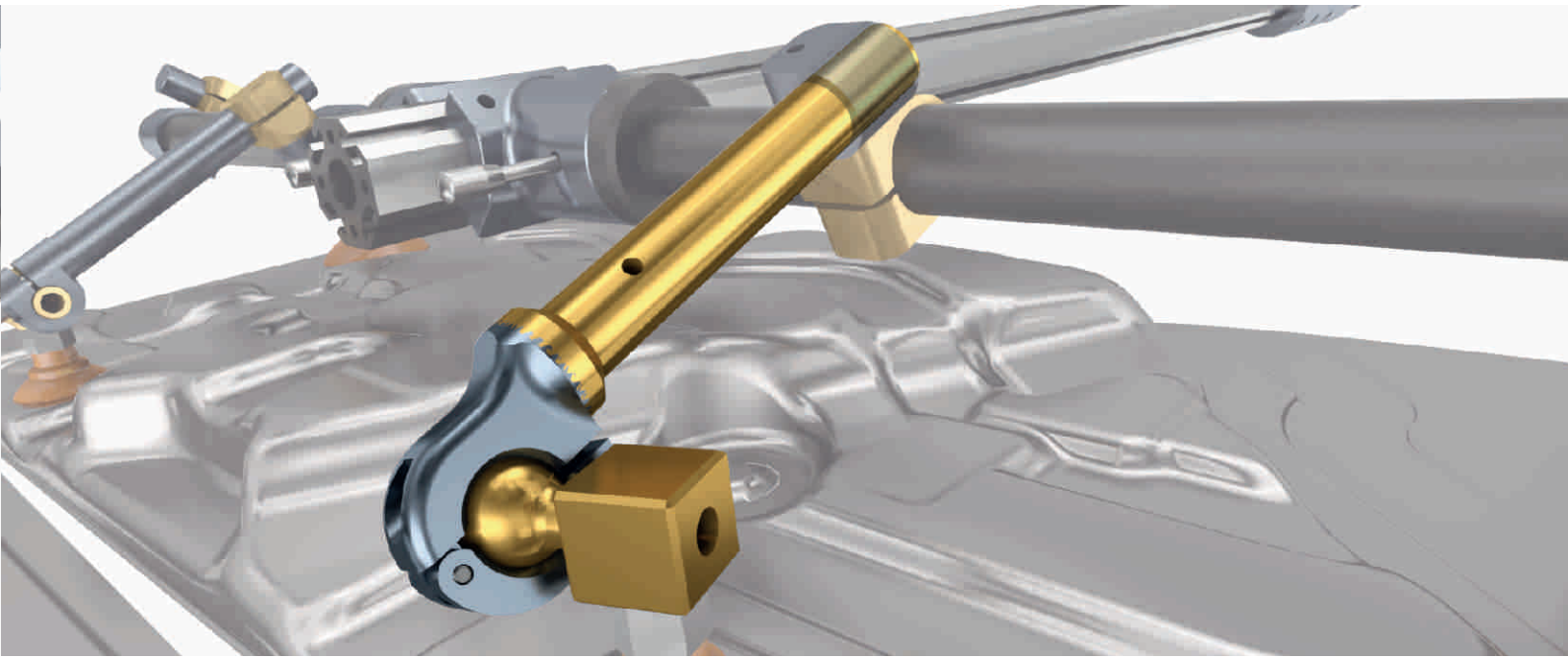

Bemerkungen / Notes

Octopus Grip®

PATENTED

SARDC60-P - verlängerter Bajonettanschluss
Extended Bayonet
Seite/page 58

OCT60-PR - Achtkant-Aluminiumprofil
Octagonal Boom
Seite/page 59

OCT60-00 - Kugelschnellverschluss
Quick Ball Coupling
Seite/page 60

OCT60-03 - Rohr mit Stift
Tube with Coupling Pivot
Seite/page 61

OCT60-DS - Montagezubehör
Accessory Mount
Seite/page 62

AG111 - Schnellkupplungsbuchse
Quik Male Socket
Seite/page 63

AG214 - Schnellkupplungsbuchse
Compression Plug
Seite/page 63

RD - gerade Steckverbindung
Straight Connector
Seite/page 64

RL - L-Steckverbindung
L Connector
Seite/page 64

RT - T-Steckverbindung
T Connector
Seite/page 65

RY - Y-Steckverbindung
Y Connector
Seite/page 65

RR - Steckverteiler
Reduction Manifold
Seite/page 66

T - Stopfen
Plug
Seite/page 66

TPU - Schlauch
Tube
Seite/page 67

NEW

OCTOPUS GRIP®

KOSTENEINSPARUNGEN
/ COST SAVINGS

ERHÖHUNG DER PRODUKTIVITÄT
/ INCREASED PRODUCTIVITY

geringere Fehlerquoten/ Less error-prone
geringere Werkzeugrüstzeiten
/ Less set-up time
geringerer Bedarf an Lagerplatz
/ Less storage space
geringerer Arbeitsaufwand
/Less operator labor

KOMPAKT / COMPACT

Kompakte Struktur und ergonomische Auslegung der Komponenten zur Optimierung des Platzbedarfs und einfache und schnelle Entnahme und Einlagerung.
Compact structure and ergonomic design for volume optimization and quick and easy pick-and-place.

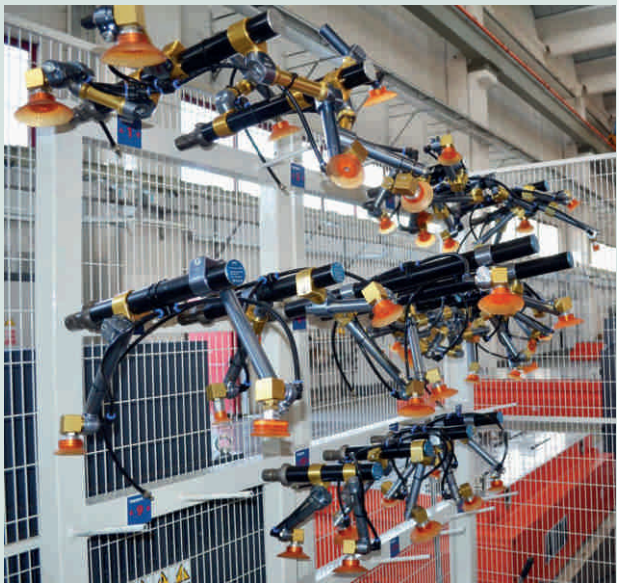

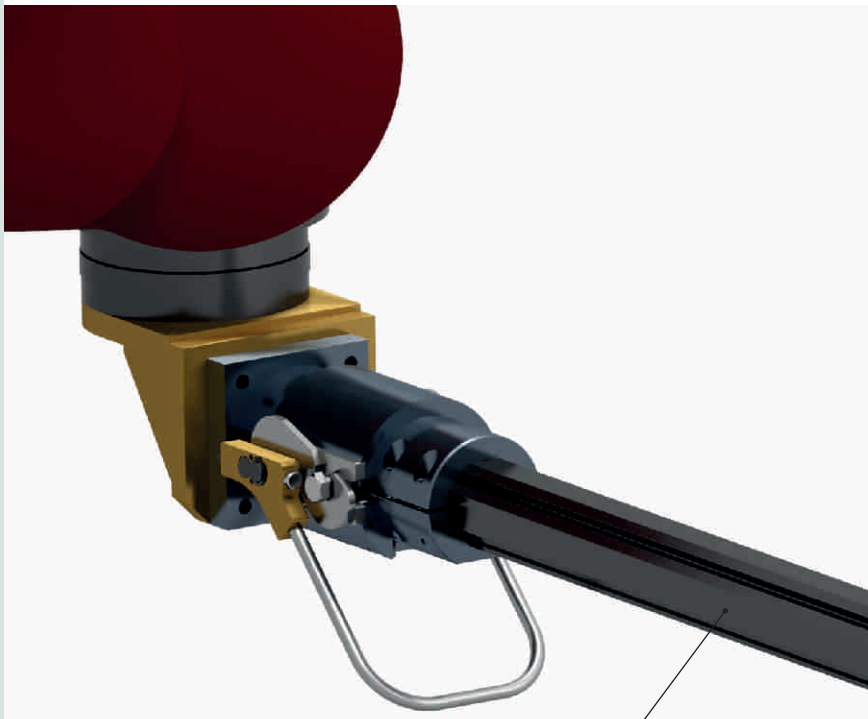

RESISTENT / RESISTANT

Oktagonalstruktur mit hohem mechanischem Widerstand.
Octagonal boom with high mechanical strength.

THG | Tool Plates Standard Parts
SAMEC | ROBOT GRIPS Modular End Of Arm Tooling Systems

PATENTED

NEW

SCHNELL UND GENAU / FAST and PRECISE

patentiertes
Kugelschnellkupplungssystem
Patented system with
quick ball coupling.

FLEXIBEL / FLEXIBLE

Durch die modulare und anpassbare Auslegung der Komponenten
können neue Systeme schnell und enifach angepasst und wiederverwendet werden.
Quick re-configuration and re-use of all the components due
to their modularity and versatility.

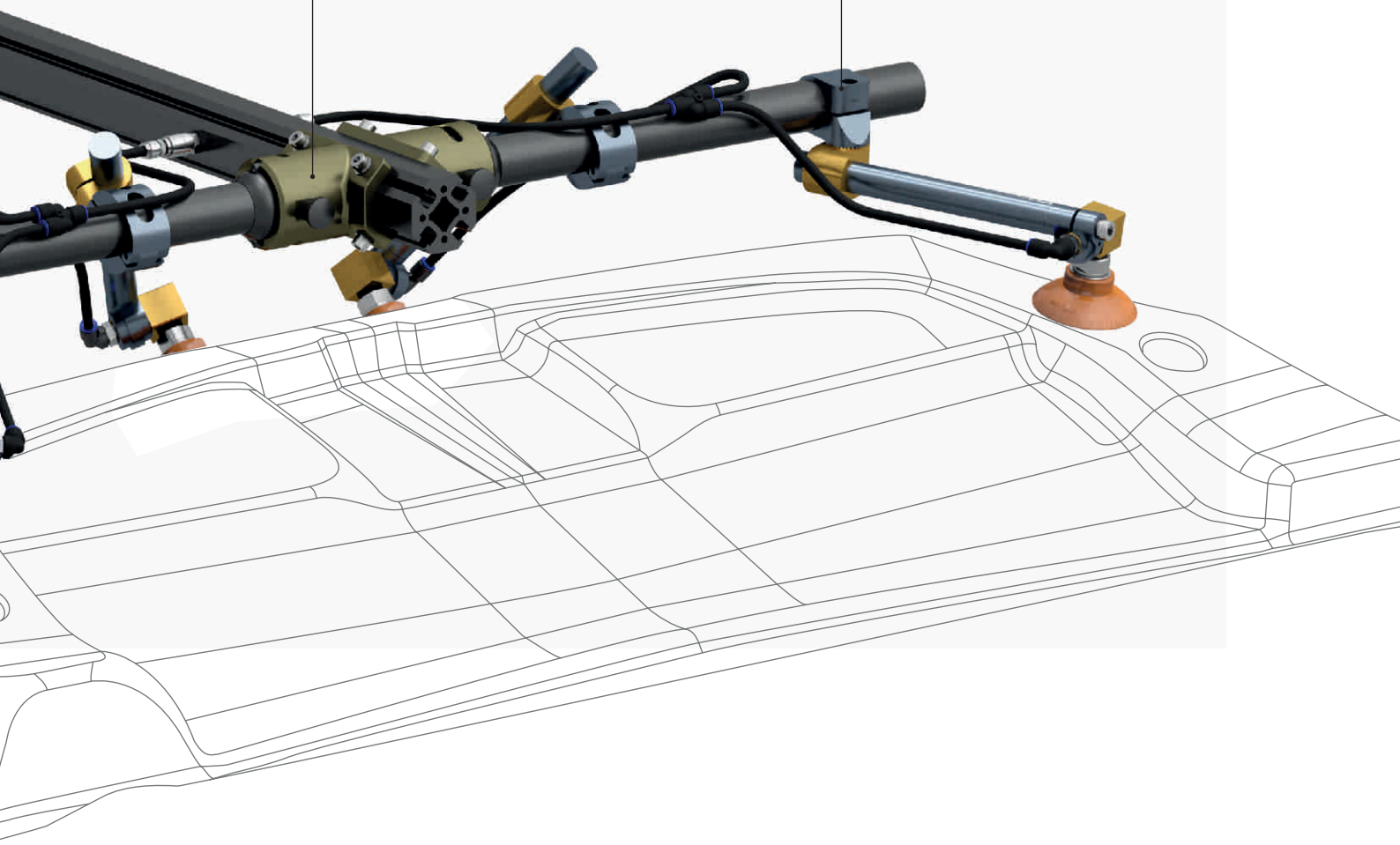

NEW

verlängerter Bajonettanschluss / Extended Bayonet
SARDC60-P

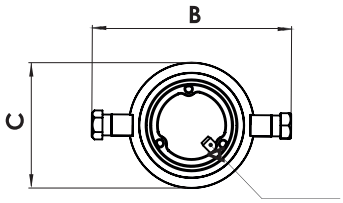

Ausrichtstift für OCT60-PR Nut
Alignment pin for OCT60-PR's channel groove

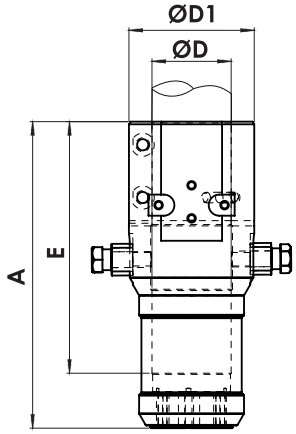

Material: Aluminum 6082
Behandlung: metallgrau eloxiert
Schrauben: enthalten

Material: Aluminum 6082
Treatment: Gunmetal anodizing
Bolts: Included

CODE	A	B	C	ØD	ØD1	E	Gewicht/Weight (kg)	Bemerkungen/Notes
SARDC60-P	232	151	95	60	95	190	1,9	

Anwendungsbeispiel / Application example

OCT60-PR

NEW

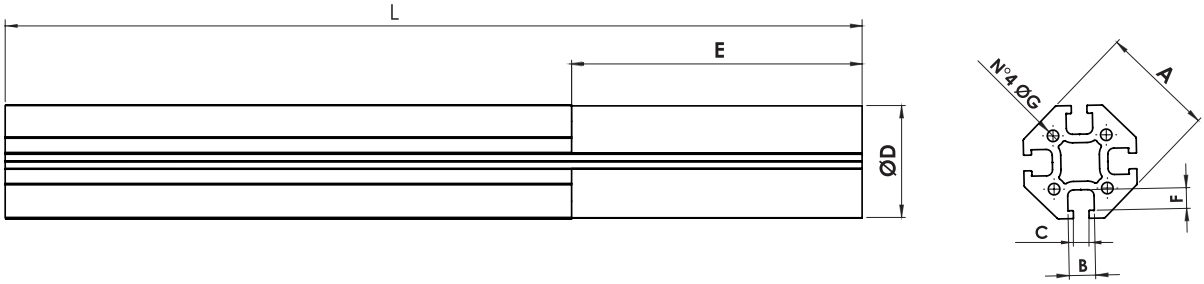

Material: Aluminum 6082
Behandlung: schwarz eloxiert

Material: Aluminium 6082
Treatment: Black anodizing

CODE	A	B	C	ØD*	E*	F	ØG	L (mm)	Gewicht/Weight (kg/m)	Bemerkungen/Notes
OCT60-PR-L	60	14	8,3	60	170	11	6,15	gemäß Anfrage /upon request	4,7	*Standardmaß für Einsatz mit SARDC-P, auf Wunsch individualisierbar /standard quotes for SARDC-P; can be customized upon request

Anwendungsbeispiel/ Application example

NEW

Kugelschnellverschluss/ Quick Ball Coupling
OCT60-00

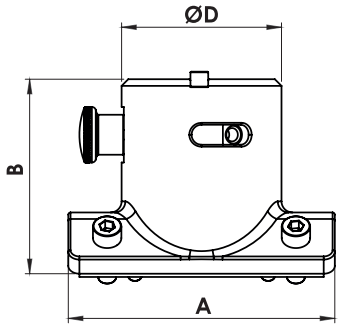

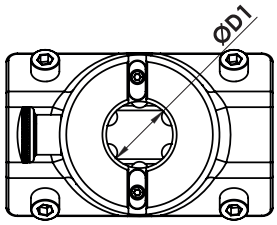

Material: Aluminum 6082 und nitrierter Stahl
Behandlung: hartanodisiert
Schrauben: enthalten

Material: Aluminium 6082 & Nitrified Steel
Treatment: Hard anodizing
Bolts: Included

CODE	A	B	C	ØD	ØD1	F	ØG	Gewicht /Weight (kg)	Bemerkungen /Notes
OCT60-00	120	88	--	72	30	--	--	1,46	

Anwendungsbeispiel/ Application example

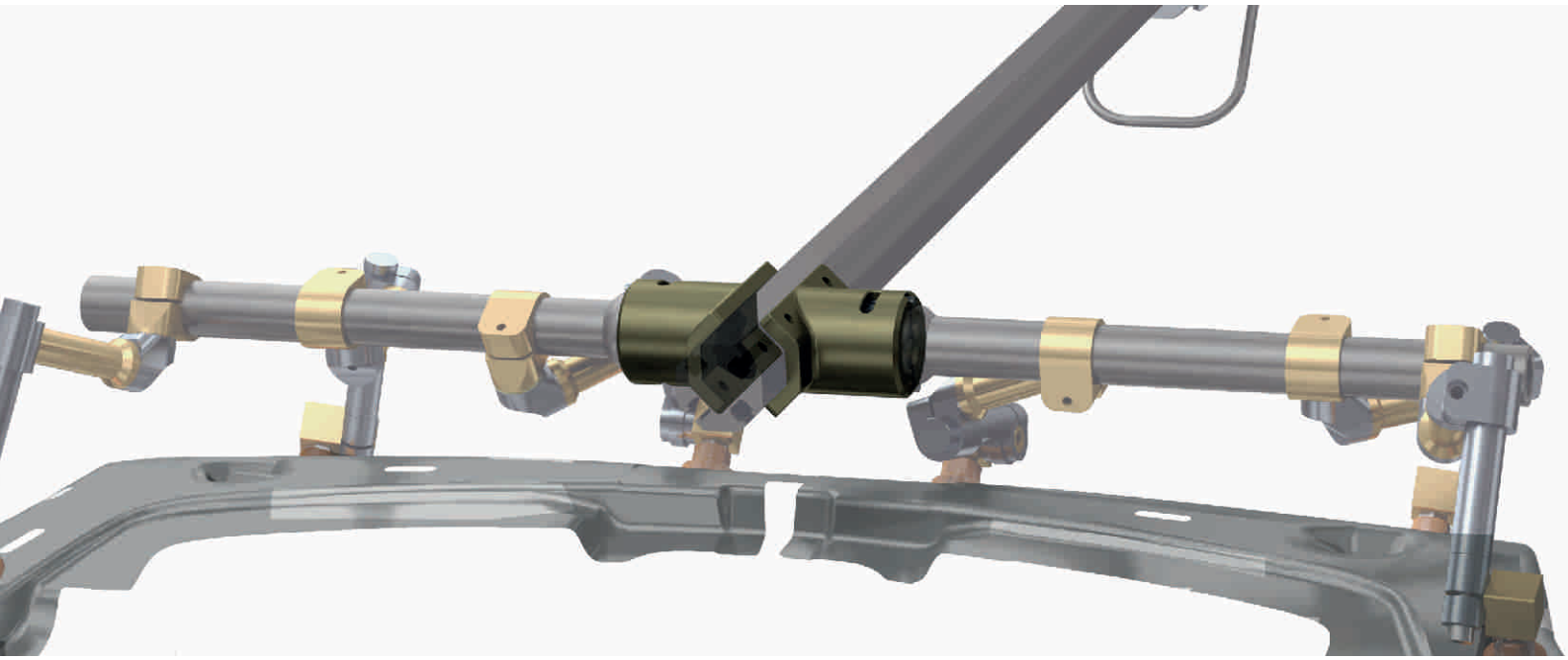

OCT60-03

NEW

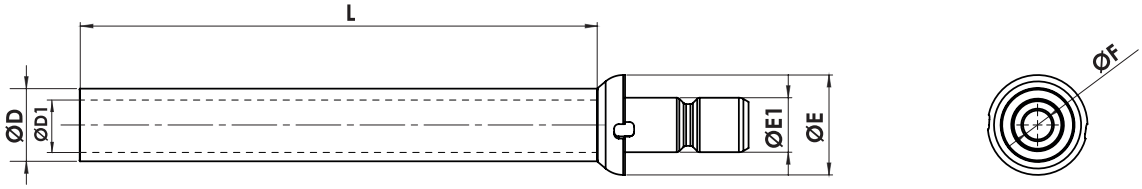

Material: Aluminum 6082 & Stahl
Behandlung: schwarz eloxiert

Material: Aluminium 6082 & Steel
Treatment: Black anodizing

CODE	ØD	ØD1	ØE	ØE1	ØF	L (mm)*	**Gewicht** /Weight (kg/m)	**Bemerkungen**/Notes
OCT60-03	40	28	55	30	16	1000 standard	2,1	*L auf Wunsch individualisierbar / L can be customized upon request

Anwendungsbeispiel / Application example

OCT60-DS

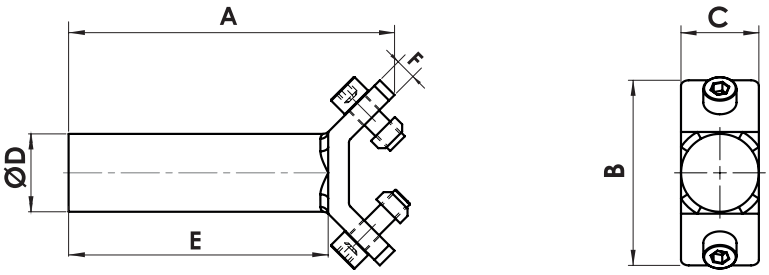

Material: Aluminum 6082
Behandlung: metallgrau eloxiert
Schrauben: enthalten

Material: Aluminium 6082
Treatment: Gunmetal anodizing
Bolts: Included

CODE	A	B	C	ØD	E	F	ØG	Gewicht /Weight (kg)	Bemerkungen/ Notes
OCT60-DS	126	71	30	30	100	8	--	0,24	

Anwendungsbeispiel/ Application example

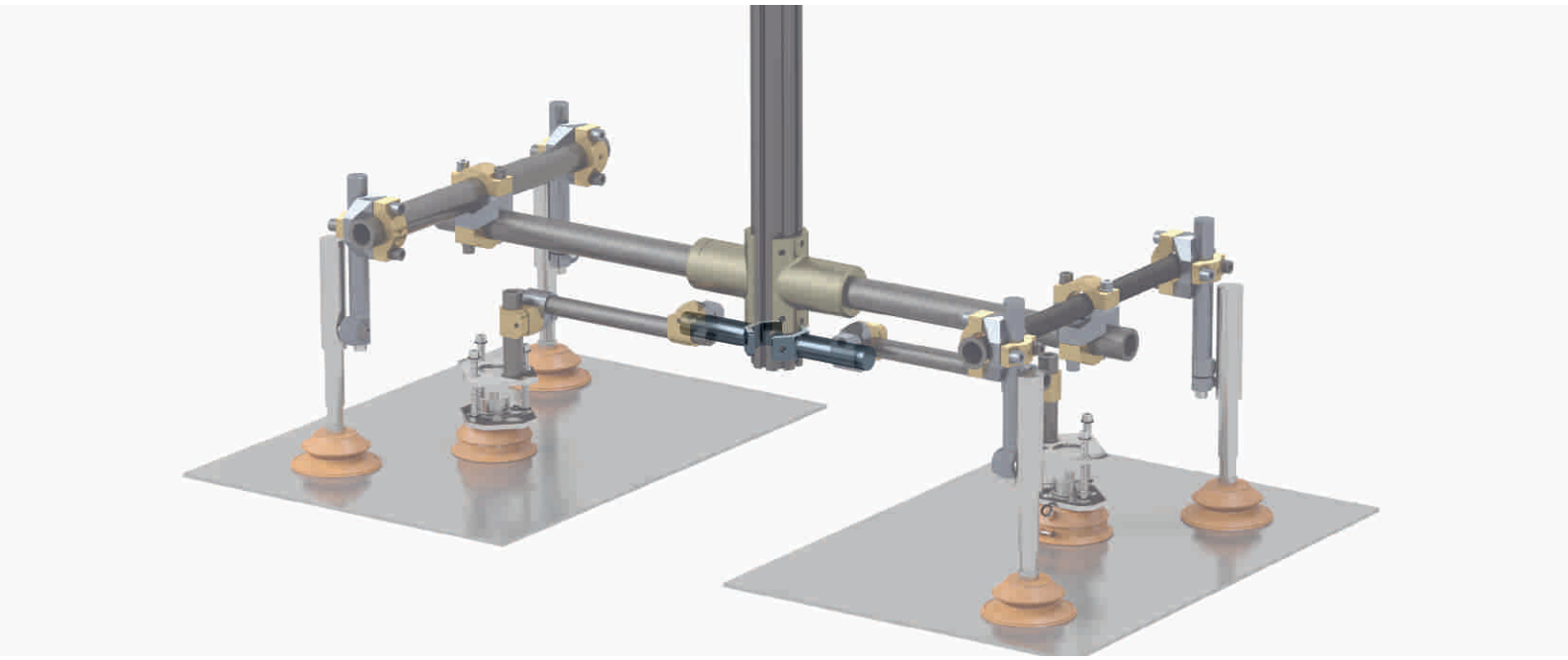

Schnellkupplungsbuchse/ Quick Male Socket
AG111

NEW

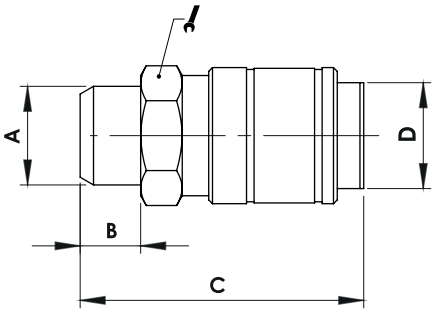

Material: Messing und Edelstahl
Behandlung: vernickelt

Material: Brass & Stainless Steel
Treatment: Nickel-Plating

CODE	A	B	C	D		Bemerkungen/Notes
AG111-14	1/4	8	37,5	18	16	

Schnellkupplungsstecker / Compression Plug
AG214

NEW

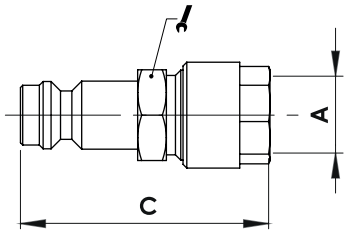

Material: Messing und Edelstahl
Behandlung: Vernickelung

Material: Brass & Stainless Steel
Treatment: Nickel-Plating

CODE	A	B	C	D		Bemerkungen/Notes
AG214-86	8/6	--	33	--	12	

NEW

gerade Steckverbindung/ Straight Connector
RD

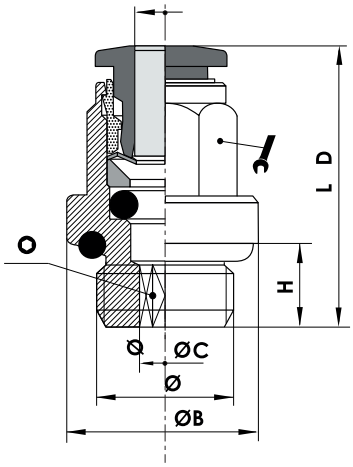

Material: Messing

Material:Brass

CODE	ØB	ØC	ØD	G	H	L		Bemerkungen/Notes
RD0618BU	13,5	4,2	6	1/8	5,5	25,3	11	
RD0614BU	17	4,2	6	1/4	6,5	24,3	11	
RD0818BU	12,8	5,2	8	1/8	5,5	27	13	
RD0814BU	17	6,2	8	1/4	6,5	25,5	13	

NEW

L-Steckverbindung/ L Connector
RL

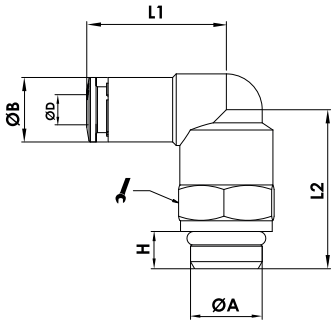

Material: Messing und Kunststoff

Material:Brass and Technopolymer G

CODE	A	ØB	ØD	H	L1	L2		Bemerkungen/Notes
RL0618BU	1/8	11	6	6	23	20	13	
RL0614BU	1/4	11	6	8	23	24	13	
RL0818BU	1/8	13	8	6	25,5	20,3	13	
RL0814BU	1/4	13	8	8	25,5	24,3	13	

T-Steckverbindung / T Connector
RT

NEW

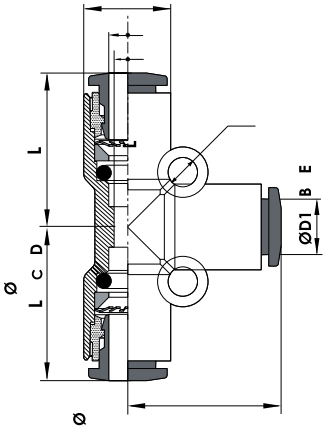

Material: Kunststoff

Material: Technopolymer

CODE	ØB	ØC	ØD	ØD1	ØE	L	Bemerkungen/Notes
RT0606BU	11,5	5	6	6	2,6	20,8	
RT0806BU	14,4	7,1	8	6	3,2	22,7	
RT0808BU	13,5	7	8	8	2,75	23	

Y-Steckverbindung / Y Connector
RY

NEW

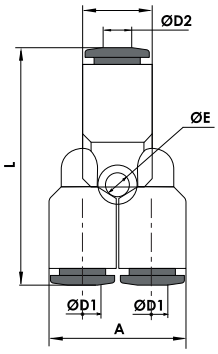

Material: Kunststoff

Material: Technopolymer

CODE	A	ØB	ØD1	ØD2	ØE	L	Bemerkungen/Notes
RY0606BU	23	11,5	6	6	2,6	38,6	
RY0608BU	23	13,5	6	8	3,2	39,8	
RY0808BU	27	16,5	8	8	2,75	42,5	

NEW

Steckverteiler/ Reduction Manifold
RR

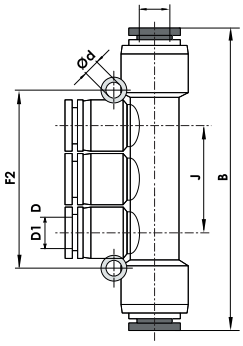

Material: Kunststoff

Material: Technopolymer

CODE	B	ØD	ØD1	Ød	J	F2	Bemerkungen/Notes
RR0806BU	63,4	8	6	3,2	26	42	

NEW

Stopfen/ Plug
T

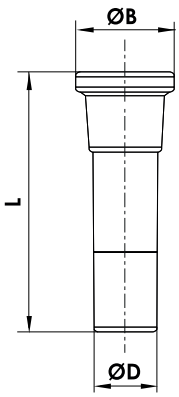

Material: Kunststoff

Material: Technopolymer

CODE	ØB	ØC	ØD	ØD1	L	L1	Bemerkungen/Notes
T06	9,5	--	6	--	27,5	--	
T08	12	--	8	--	30	--	

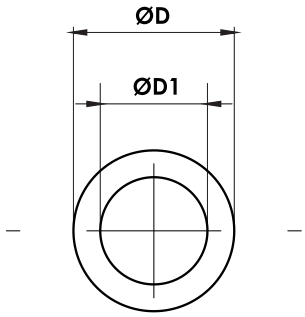

Material: Polyurethan

Material: polyurethane

P = Arbeitsdruck / working pressure
P1 = Berstdruck / breaking pressure
R = Biegeradius / bending radius

CODE	ØD	ØD1	P (bar)	P1 (bar)	R (mm)	Bemerkungen/Notes
TPU0604BK	6	4	10	40	18	BK: schwarzer Schlauch/ black tube
TPU0806BK	8	6	7	28	35	BK: schwarzer Schlauch/ black tube

Bemerkungen/Notes

Sauger

Suction cup

VBF- Faltenbalgsauger, rund
Round bellow suction cup
Seite/page 70

VDF- Glockensauger
Bell-shaped suction cup
Seite/page 72

FCF- flacher Sauger, rund
Flat curved suction cup
Seite/page 74

VOBF- Faltenbalgsauger, oval
Oval bellow suction cup
Seite/page 76

SATKV- Saugerhalter
Suction cup connection
Seite/page 78

SATKS- Saugerhalter
Suction cup connection
Seite/page 79

FSTI - federnder Saugerhalter
Spring plunger
Seite/page 80

VBF

Bestellbeispiel
Ordering example

VBF	25	PU	38	F
Saugertyp suction cup's type	Saugergröße suction cup's size	Material: Polyurethan material: Poly Urethane	Vakuumanschluss: G3/8" vacuum connection G3/8"	Verbindungstyp: Buchse female

TYP / Type	Volumen [cm3]	Senkrechte Hubkraft (kg) / Perpendicular lifting force (kg)			Parallele Hubkraft (kg) / Parallel lifting force (kg)		
		-20 kPa	-60 kPa	-90 kPa	-20 kPa	-60 kPa	-90 kPa
VBF25-PU	2,6	1,1	3,2	3,8	0,61	1,37	1,89
VBF30-PU	6	1,77	6,26	9,48	0,86	3,09	7,75
VBF40-PU	7,2	2,5	9,66	12,8	1,18	6,5	11,3
VBF50-PU	11	4,18	13,2	16,28	2,09	9,6	14,7
VBF60-PU	22	8,94	16,26	18,54	6,84	12,84	16,92
VBF80-PU	59,5	11,92	21,68	24,72	9,12	17,12	22,56
VBF100-PU	103,5	14,9	27,1	30,9	11,4	21,4	28,2

Anwendungsbeispiel / Application example

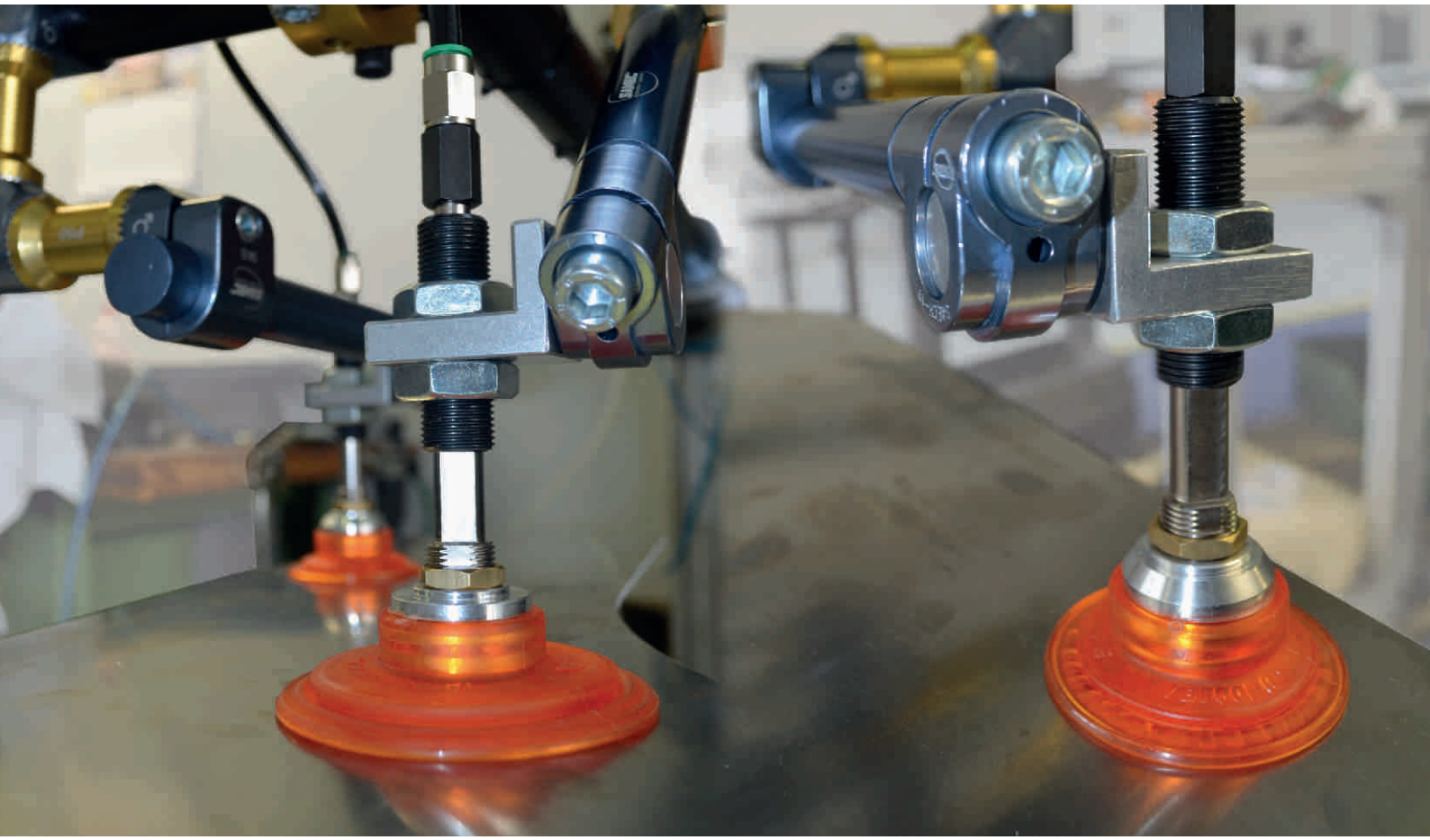

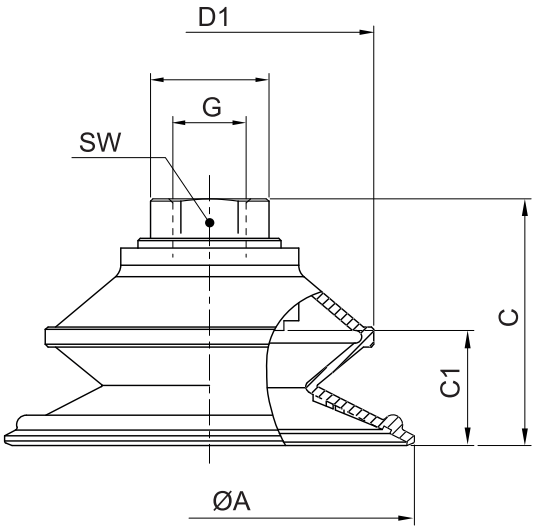

Material: Polyurethan PU
Härte: 60 °Sh
Farbe: durchscheinend orange
Anzahl Falten: 1,5

Material: Polyurethane PU
Hardness: 60 °Sh
Color: Translucent orange
Bellow: 1,5

Geeignet zum Handling von
Suitable for handling

gebogenen und geölten Blechen/Curved and oily sheet metal
höchste Dynamik /Dynamic handling
Anschluss aus eloxiertem und vulkanisiertem Aluminium
/ Anodized aluminium fitting vulcanized to the cup

CODE	ØA*	C	C1	D	D1	G	SW	Gewicht / Weight (kg)	Bemerkungen /Notes
VBF25-PU-14F	25,5	25	6	19,5	26,5	G1/4"	17	0,020	*Ø Durchmesser im angesaugten Zustand / Ø in vacuum position
VBF25-PU-38F	25,5	41	6	19,5	26,5	G3/8"	17	0,020	
VBF30-PU-14F	32	28	7	19,8	32	G1/4"	17	0,025	
VBF30-PU-38F	32	44	7	19,8	32	G3/8"	17	0,025	
VBF40-PU-14F	42	29	9	19,8	32	G1/4"	17	0,025	
VBF40-PU-38F	42	45	9	19,8	32	G3/8"	17	0,025	
VBF50-PU-14F	51,5	37	11,5	24,8	40	G1/4"	22	0,040	
VBF50-PU-38F	51,5	37	11,5	24,8	40	G3/8"	22	0,040	
VBF60-PU-14F	64	41,5	15	24	50	G1/4"	21	0,055	
VBF60-PU-38F	64	41,5	15	24	50	G3/8"	21	0,055	
VBF80-PU-14F	84	49,5	22,5	24	68	G1/4"	21	0,075	
VBF80-PU-38F	84	49,5	22,5	24	68	G3/8"	21	0,075	
VBF100-PU-14F	103	55	20,5	24	83	G1/4"	22	0,115	
VBF100-PU-38F	103	55	20,5	24	83	G3/8"	22	0,115	

VDF

Bestellbeispiel
Ordering example

VDF	25	PU	38	F
Saugertyp suction cup's type	Saugergröße suction cup's size	Material: Polyurethan material: Poly Urethane	Vakuumanschluss: G3/8" vacuum connection G3/8"	Verbindunstyp: Buchse female

TYP / TYPE	Volumen [cm3]	Senkrechte Hubkraft (kg) / Perpendicular lifting force (kg)			Parallele Hubkraft (kg) / Parallel lifting force (kg)		
		-20 kPa	-60 kPa	-90 kPa	-20 kPa	-60 kPa	-90 kPa
VDF25-PU	3	1,3	2,2	3,5	0,5	1,2	1,7
VDF30-PU	6	2	4,5	5,4	0,7	2,7	5,6
VDF40-PU	7	2,7	6,2	8,3	2,4	4,7	7,1
VDF50-PU	14	4,1	10,1	14	3,5	9,2	18,5
VDF60-PU	24	5,6	13,7	19	4,3	13,8	24,5
VDF80-PU	50,5	86	21,2	29,3	7,2	18,5	27
VDF100-PU	94	12,6	30,8	41,7	12,3	28,2	39,6

Anwendungsbeispiel / Application example

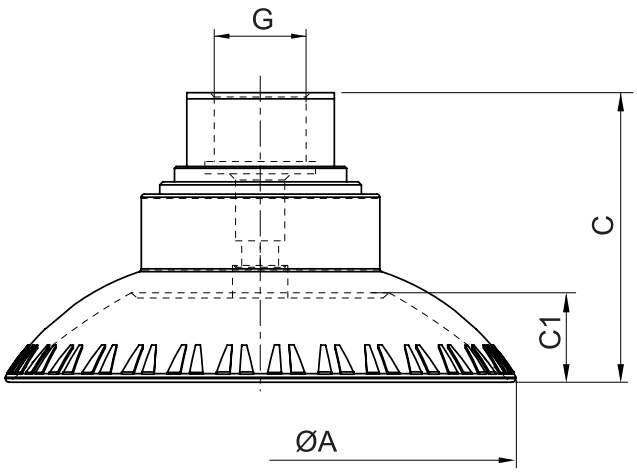

Material: Polyurethan PU
Härte: 60 °Sh
Farbe: durchscheinend orange

Material: Polyurethane PU
Hardness: 60 °Sh
Color: Translucent orange

geeignet zum Handling von
Suitable for handling

geschmierten und konvexen Blechen und Karosserieteilen
/ Oily and convex sheet metal and body parts
schnelles Handling mit hoher Querkraft
/ Highspeed handling with highest holding and shear forces
Anschluss aus eloxiertem und vulkanisiertem Aluminium
/ Anodized aluminium fitting vulcanized to the cup

CODE	ØA*	C	C1	D	D1	G	SW	Gewicht / Weight (kg)	Bemerkungen / Notes
VDF25-PU-14F	24,5	22	3	--	--	G1/4"	--	0,018	
VDF25-PU-38F	24,5	22	3	--	--	G3/8"	--	0,018	
VDF30-PU-14F	33,5	23	4,3	--	--	G1/4"	--	0,020	
VDF30-PU-38F	33,5	23	4,3	--	--	G3/8"	--	0,020	
VDF40-PU-14F	42,5	24	6,4	--	--	G1/4"	--	0,025	
VDF40-PU-38F	42,5	24	6,4	--	--	G3/8"	--	0,025	
VDF50-PU-14F	53	41	8,4	--	--	G1/4"	--	0,035	*Ø Durchmesser im angesaugten Zustand / Ø in vacuum position
VDF50-PU-38F	53	41	8,4	--	--	G3/8"	--	0,035	
VDF60-PU-14F	63,5	44	10,9	--	--	G1/4"	--	0,040	
VDF60-PU-38F	63,5	44	10,9	--	--	G3/8"	--	0,040	
VDF80-PU-14F	83,5	43	13,9	--	--	G1/4"	--	0,045	
VDF80-PU-38F	83,5	43	13,9	--	--	G3/8"	--	0,045	
VDF100-PU-14F	104,2	48,3	17,3	--	--	G1/4"	--	0,055	
VDF100-PU-38F	104,2	48,3	17,3	--	--	G3/8"	--	0,055	

FCF

Bestellbeispiel
Ordering example

FCF	25	PU	38	F
Saugertyp suction cup's type	Saugergröße suction cup's size	Material: Polyurethan material: Poly Urethane	Vakuumanschluss: G3/8" vacuum connection G3/8"	Verbindungstyp: Buchse female

TYP / TYPE	Volumen [cm3]	Senkrechte Hubkraft(kg) / Perpendicular lifting force (kg)			Parallele Hubkraft (kg) / Parallel lifting force (kg)		
		-20 kPa	-60 kPa	-90 kPa	-20 kPa	-60 kPa	-90 kPa
FCF30-PU	2,7	2,2	2,2	6,4	1,4	3,2	4,8
FCF40-PU	5,3	3	4,5	10,3	2,6	6,5	9,5
FCF50-PU	9,4	7	6,2	10,6	15,9	3,9	8,5
FCF60-PU	16,7	6,2	10,1	22,3	5,1	13,4	18,6
FCF80-PU	36	9	13,7	31	8	23	28
FCF100-PU	58	14	21,2	48	12	32	45
VDF100-PU	94	12,6	30,8	41,7	12,3	28,2	39,6

Anwendungsbeipiel/ Application example

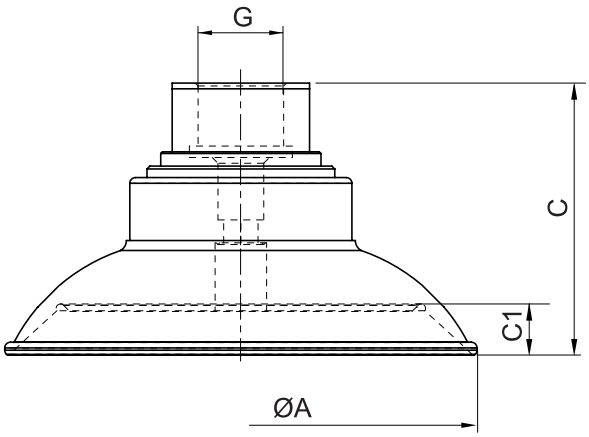

Material: Polyurethan PU
Härte: 60 °Sh
Farbe: durchscheinend orange

Material: Polyurethane PU
Hardness: 60 °Sh
Color: Translucent orange

geeignet zum Handling von
Suitable for handling

dünnengeölten leicht gebogenen Blechen und Außenhaut
/ Thin, oily and slightly curved sheet metal and automotive panels
schnelles Handling ohne Verformung
/ Highspeed handling without deformation
Anschluss aus eloxiertem und vulkanisiertem Aluminium
/ Anodized aluminium fitting vulcanized to the cup

CODE	ØA*	C	C1	D	D1	G	SW	Gewicht / Weight (kg)	Bemerkungen / Notes
FCF30-PU-14F	32	22	3	--	--	G1/4"	--	0,025	*Ø Durchmesser im angesaugten Zustand / Ø in vacuum position
FCF40-PU-14F	42	22	4	--	--	G1/4"	--	0,030	
FCF50-PU-14F	52	28	5	--	--	G1/4"	--	0,040	
FCF50-PU-38F	52	28	5	--	--	G3/8"	--	0,040	
FCF60-PU-14F	62	31	6	--	--	G1/4"	--	0,055	
FCF60-PU-38F	62	31	6	--	--	G3/8"	--	0,055	
FCF80-PU-14F	82,5	35,5	7,6	--	--	G1/4"	--	0,060	
FCF80-PU-38F	82,5	35,5	7,6	--	--	G3/8"	--	0,060	
FCF100-PU-14F	104	34,5	9,5	--	--	G1/4"	--	0,067	
FCF100-PU-38F	104	34,5	95	--	--	G3/8"	--	0,067	

VOBF

Bestellbeispiel
Ordering example

VOBF	25	PU	38	F
Saugertyp suction cup's type	Saugergröße suction cup's size	Material: Polyurethan material: Poly Urethane	Vakuumanschluss: G3/8" vacuum connection G3/8"	Verbindungstyp: Buchse female

TYP / TYPE	Volumen [cm3]	Senkrechte Hubkraft (kg) / Perpendicular lifting force (kg)	Parallele Hubkraft (kg) / Parallel lifting force (kg)	Biegungsradius R (mm) / Radius of curvature R (mm)
		-60 kPa	-60 kPa	
VOBF30x60-PU	11	5,6	5,8	30
VOBF40x80-PU	22,5	10	10	40
VOBF55x110-PU	66,5	18,8	18,3	50

Anwendungsbeispiel / Application example

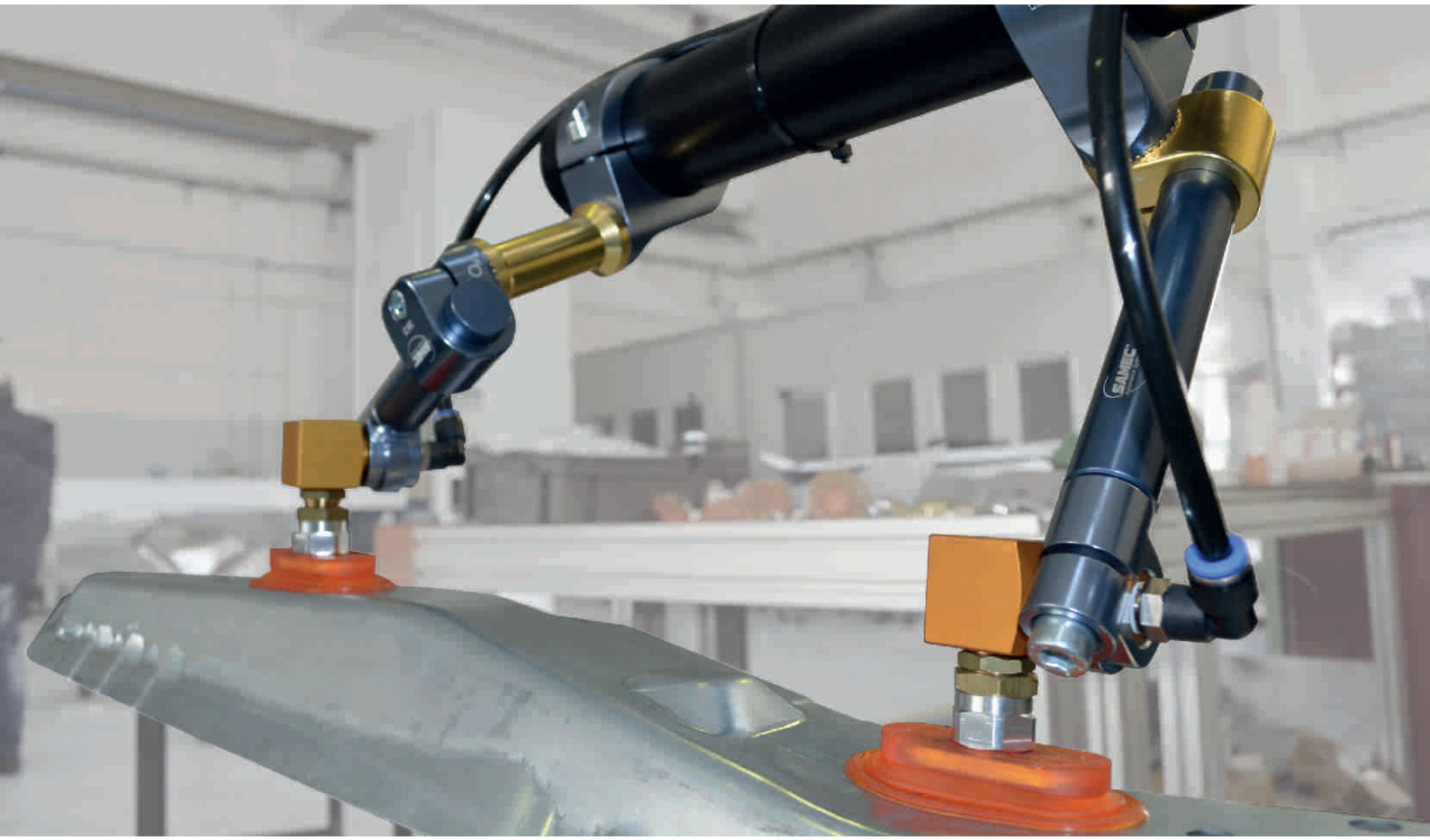

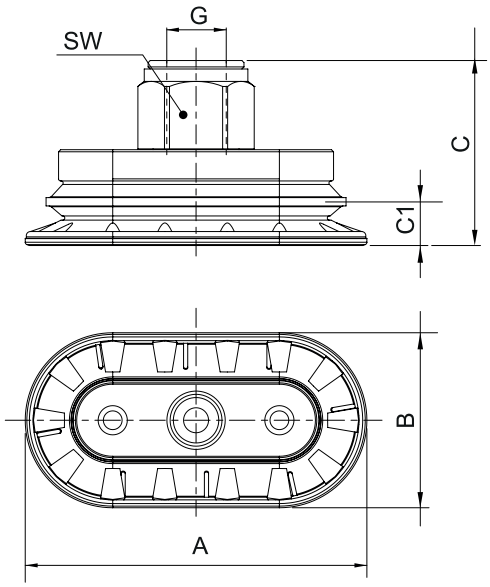

Material: Polyurethan PU
Härte: 60 °Sh
Farbe: durchscheinend orange
Anzahl Falten: 1,5

Material: Polyurethane PU
Hardness: 60 °Sh
Color: Translucent orange
Bellow: 1,5

geeignet zum Handling von
Suitable for handling

langen, schmalen, gebogenen und geölten Oberflächen
/Long, narrow, curved and oily workpieces
höchste Dymanik /Dynamic handling
Anschluss aus eloxiertem und vulkanisiertem Aluminium
/ Anodized aluminium fitting vulcanized to the cup

CODE	ØA*	C	C1	D	D1	G	SW	Gewicht / Weight (kg)	Bemerkungen / Notes
VOBF30x60-PU-14F	62	32	34,5	6,9	--	G1/4"	17	0,030	*Ø Durchmesser im angesaugten Zustand / Ø in vacuum position
VOBF30x60-PU-38F	62	32	35	6,9	--	G3/8"	22	0,030	
VOBF40x80-PU-14F	82	42	36,9	9	--	G1/4"	17	0,040	
VOBF40x80-PU-38F	82	42	37,4	9	--	G3/8"	22	0,040	
VOBF55x110-PU-14F	112	57	44	12	--	G1/4"	17	0,110	
VOBF55x110-PU-38F	112	57	44,5	12	--	G3/8"	22	0,110	

SATKV

R-3838

O-3838

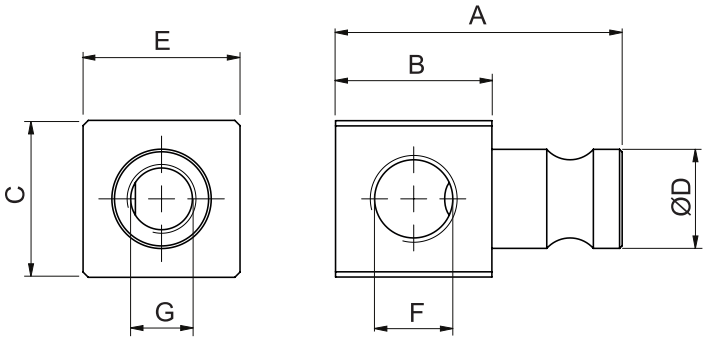

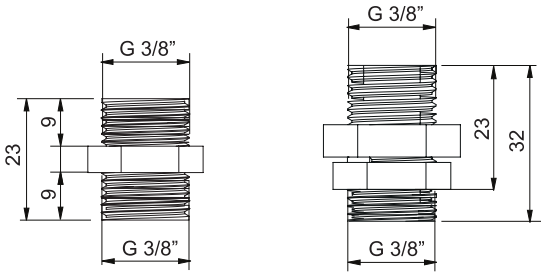

Material: Aluminum 6082
Behandlung: gold eloxiert

Material: Aluminum 6082
Treatment: Gold anodizing

CODE	A	C	C1	ØD	E	F	G	Gewicht / Weight (kg)	Bemerkungen / Notes
SATKV-3814	55	30	30	19	30	3/8"	1/4"	0,100	
SATKV-1414	55	30	30	19	30	1/4"	1/4"	0,110	

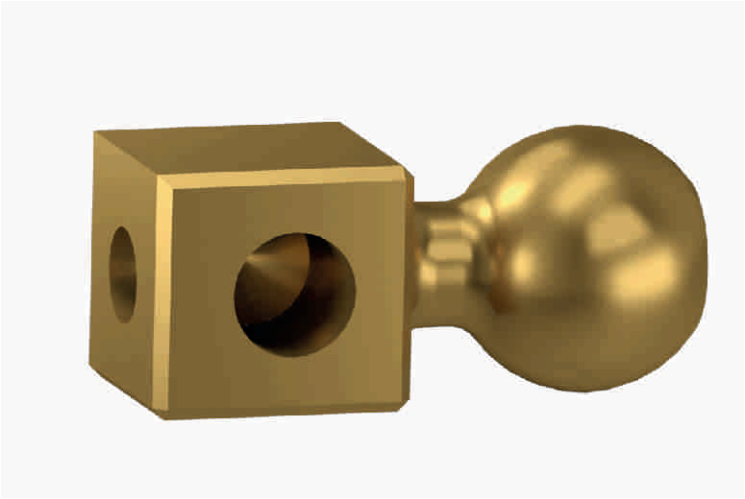

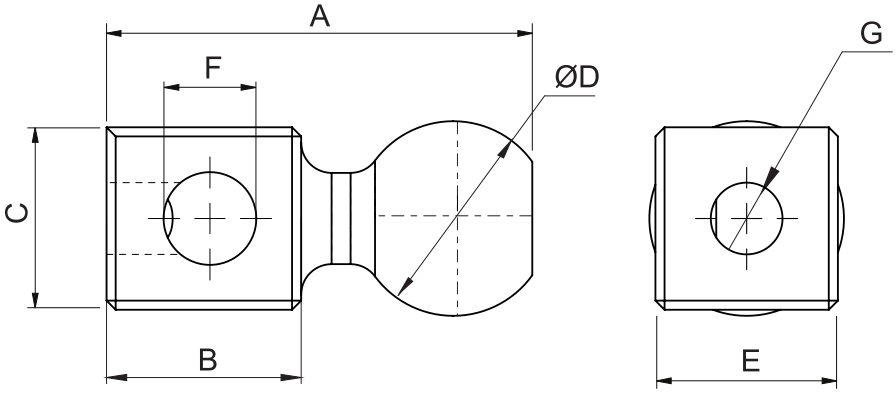

Material: Aluminum 6082
Behandlung: gold eloxiert

Material: Aluminium 6082
Treatment: Gold anodizing

CODE	A	C	C1	ØD	E	F	G	Gewicht / Weight (kg)	Bemerkungen / Notes
SATKS-3814	70	32	30	32	30	3/8"	1/4"	0,130	

federnder Saugerhalter/ Spring plunger
FSTI

Bestellbeispiel
Ordering example

FSTI	38	M	50	NR
federnder Saugerhalter Ausführung spring plunger's type	Saugerhalter suction cup connection G 3/8"	Verbindungstyp: Stecker male	Federhub spring's stroke	mit Verdrehsicherung with rotation lock

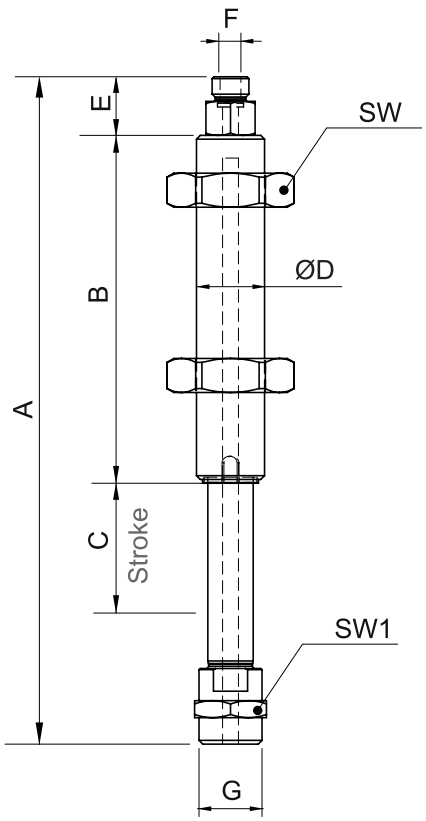

Material: Stahl
Behandlung: Brünierung

Material: Steel
Treatment: Burnishing

CODE	A	B	C	ØD	E	F	G	SW	SW1	Gewicht / Weight (kg)	Bemerkungen / Notes
FSTI-14M-10	90	41	10	18	12	1/8" F	1/4" M	27	17	0,150	für die Verdrehsicherung NR dem Bestellcode hinzufügen / For the rotation lock add **NR** to the ordering code
FSTI-14M-25	120	56	25	18	12	1/8" F	1/4" M	27	17	0,180	
FSTI-14M-50	188	91	50	18	12	1/8" F	1/4" M	27	17	0,230	
FSTI-38M-10	90	41	10	18	12	1/8" F	3/8" M	27	19	0,150	
FSTI-38M-25	120	56	25	18	12	1/8" F	3/8" M	27	19	0,180	
FSTI-38M-50	188	91	50	18	12	1/8" F	3/8" M	27	19	0,230	

Zubehör

Accessories

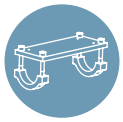

SAPL- Platte für Elektro- und Pneumatikventile
Plate for electric and pneumatic valves — Seite/page 82

SAPLMG- Platte für Elektro- und Pneumatikventile
Plate for electric and pneumatic valves — Seite/page 83

SASAP- Sensorhalter
Sensor Mounting — Seite/page 84

SATPC- Zentrierbolzen
Datum centering Pin — Seite/page 85

Platte für Elektro- und Pneumatikventile / Plate for electric and pneumatic valves
SAPL

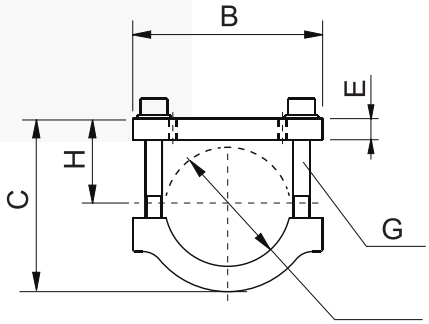

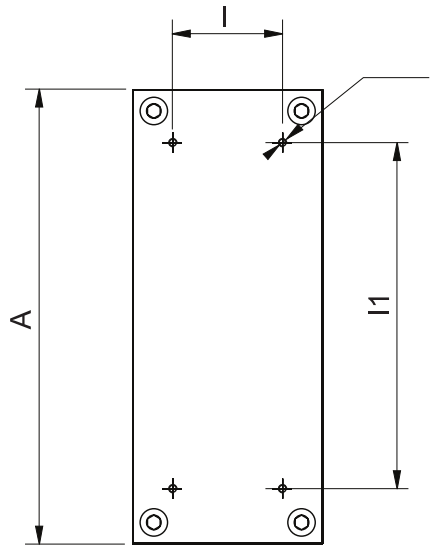

Material: Aluminum 6082
Behandlung: gold und metallgrau eloxiert
Schrauben:enthalten

Material: Aluminum 6082
Treatment: Gold & gunmetal anodizing
Bolts: Included

CODE	A	B	C	ØD	E	F	G	H	I	I1	Gewicht/Weight (kg)	Bemerkungen /Notes
SAPL215-40-DC	215	80	64	40	10	M4	M8x55	30	52	160	0,52	
SAPL215-60-DC	215	90	84	60	10	M4	M8x65	40	52	160	0,67	

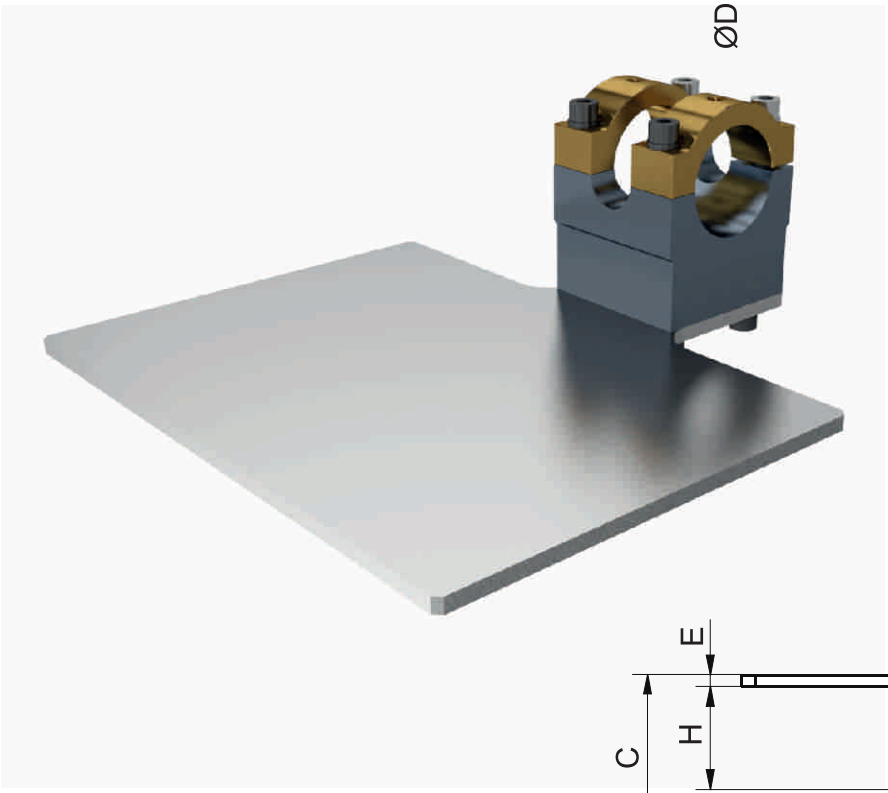

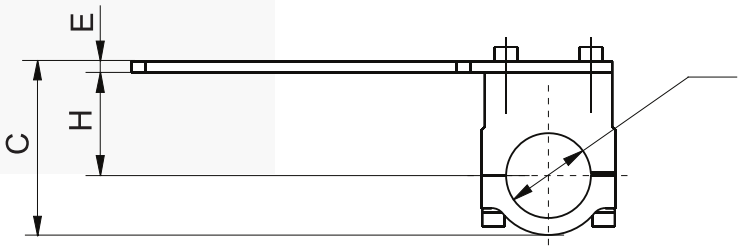

Material: Aluminum 6082
Behandlung: gold und metallgrau eloxiert
Schrauben:enthalten

Material: Aluminium 6082
Treatment: Gold & gunmetal anodizing
Bolts: Included

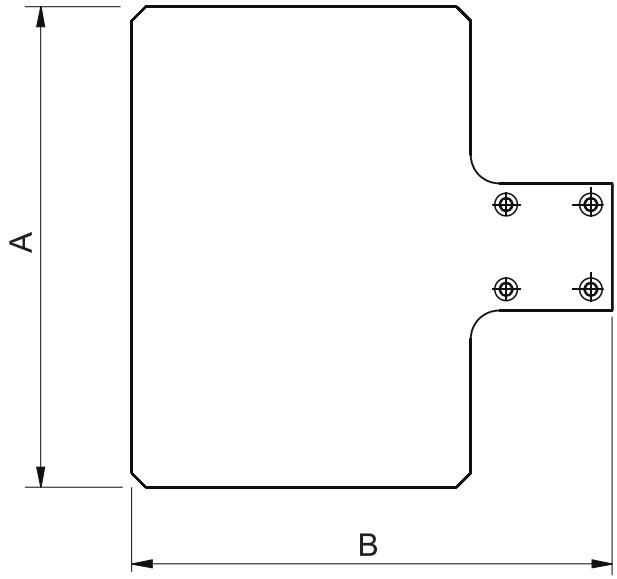

CODE	A	B	C	ØD	E	F	G	H	I	I1	Gewicht/Weight (kg)	Bemerkungen /Notes
SAPLMG-40-340	340	340	122	40	8	--	--	57	--	--	2,1	
SAPLMG-60-340	340	340	122	60	8	--	--	73	--	--	2,3	

SASAP-18

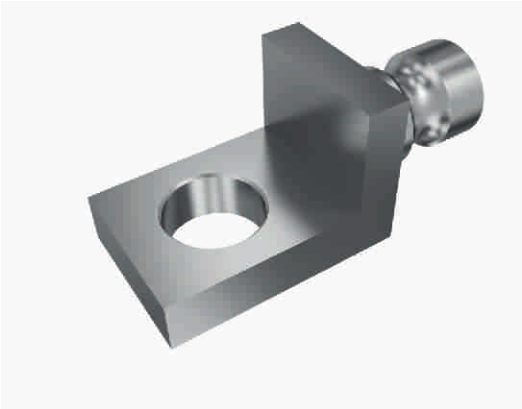

SASAP-30

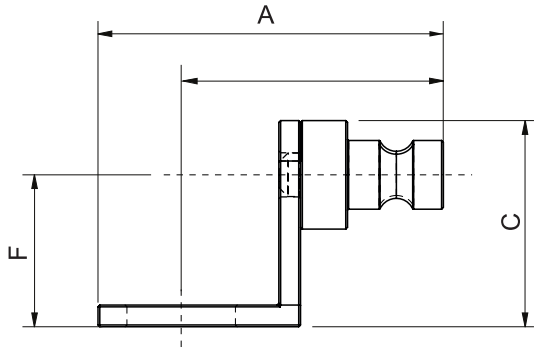

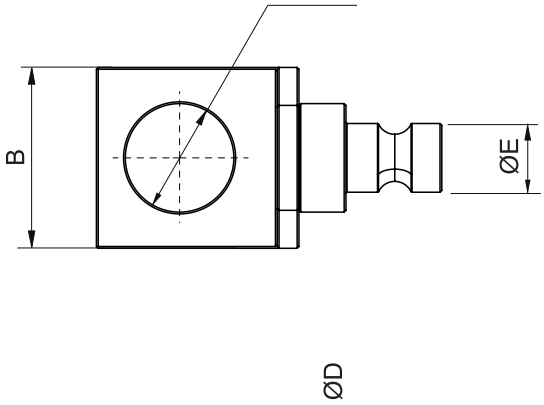

Material: Aluminum 6082

CODE	A	B	C	ØD	E	F	G	H	I	I1	Gewicht/Weight (kg)	Bemerkungen /Notes
SASAP-18	70	30	30	18	19	17	55	--	--	--	0,085	
SASAP-30	95,5	49	57	30	19	42	75	--	--	--	0,11	

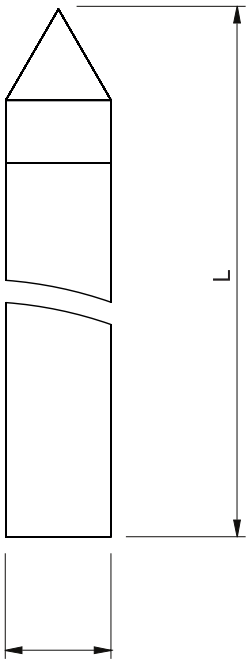

Material: F114 Stahl & Aluminum 6082

Material: Steel & Aluminium 6082

CODE	L* (min)	ØD	Gewicht (min) /Weight (kg)	Bemerkungen / Notes
SATPC-TIP-L	150	25	0,2	*L gemäß Anfrage / L upon request

Bemerkungen / Notes

Sonderanwendungen

Special Applications

350 mm Linearvorschub eines Teils zum Stanzen mit einem Schieber am Folgewerkzeug
A 350 mm linear sliding of the sheet metal to allow a cam drilling on the next die

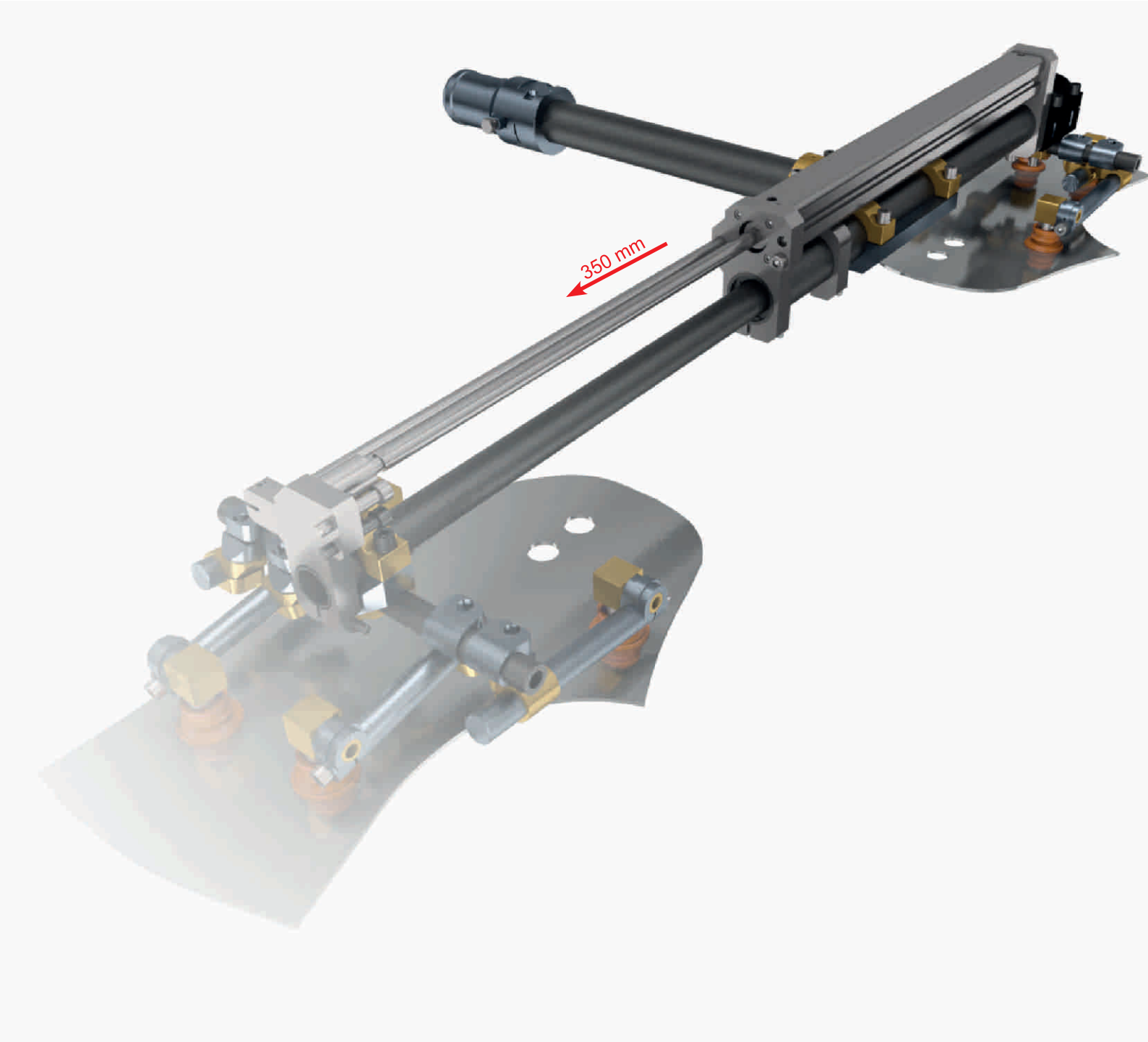

Drehen eines Teils um 30° zum vertikalen Bördeln auf dem Folgewerkzeug
A 30° element's rotation in order to do the vertical flanging on the next die

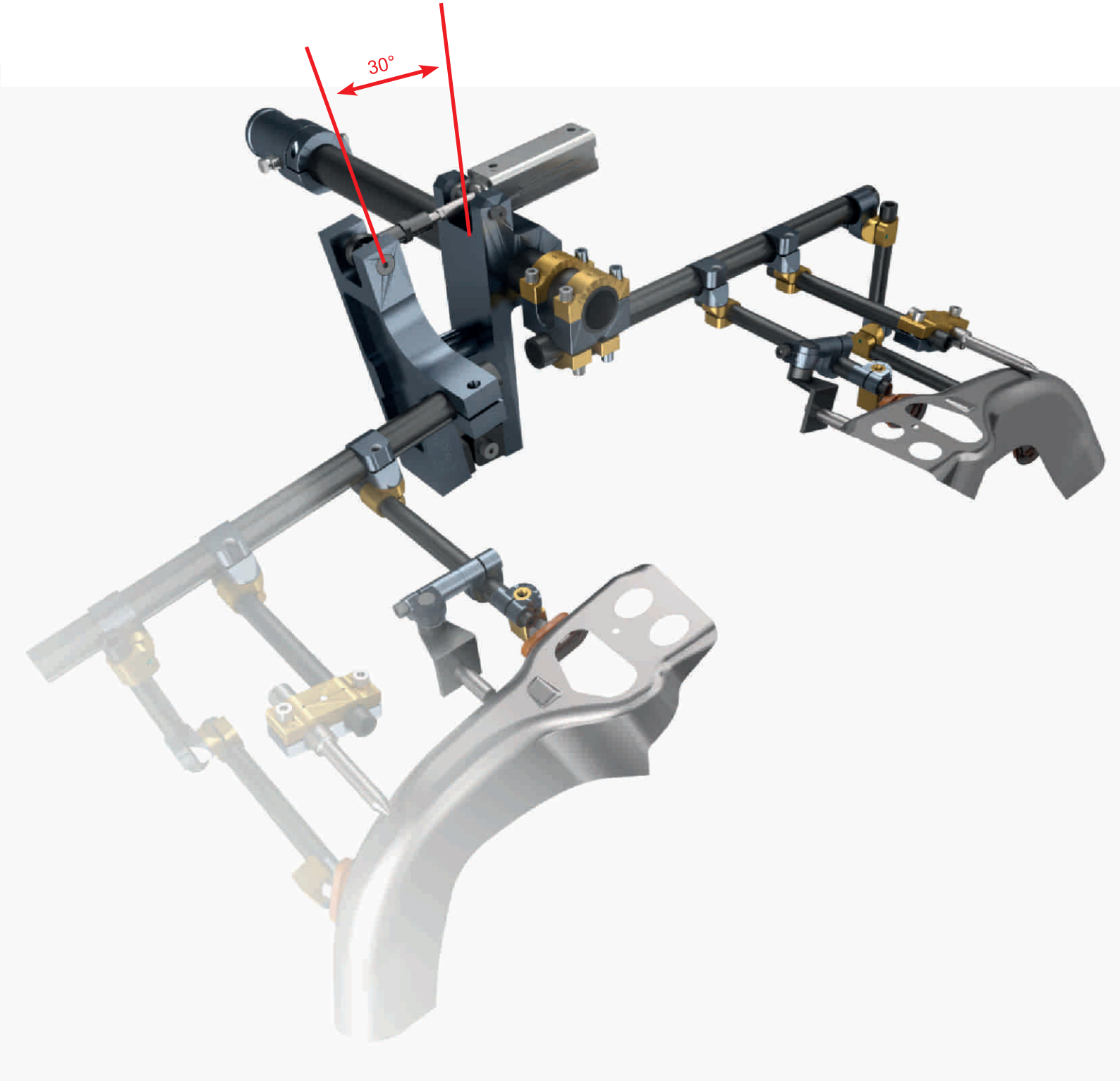

200 mm Linearvorschub eines Teils zur Ablage auf einer Zwischenstation
A 200 mm linear sliding of the sheet metal for releasing it on an idle station

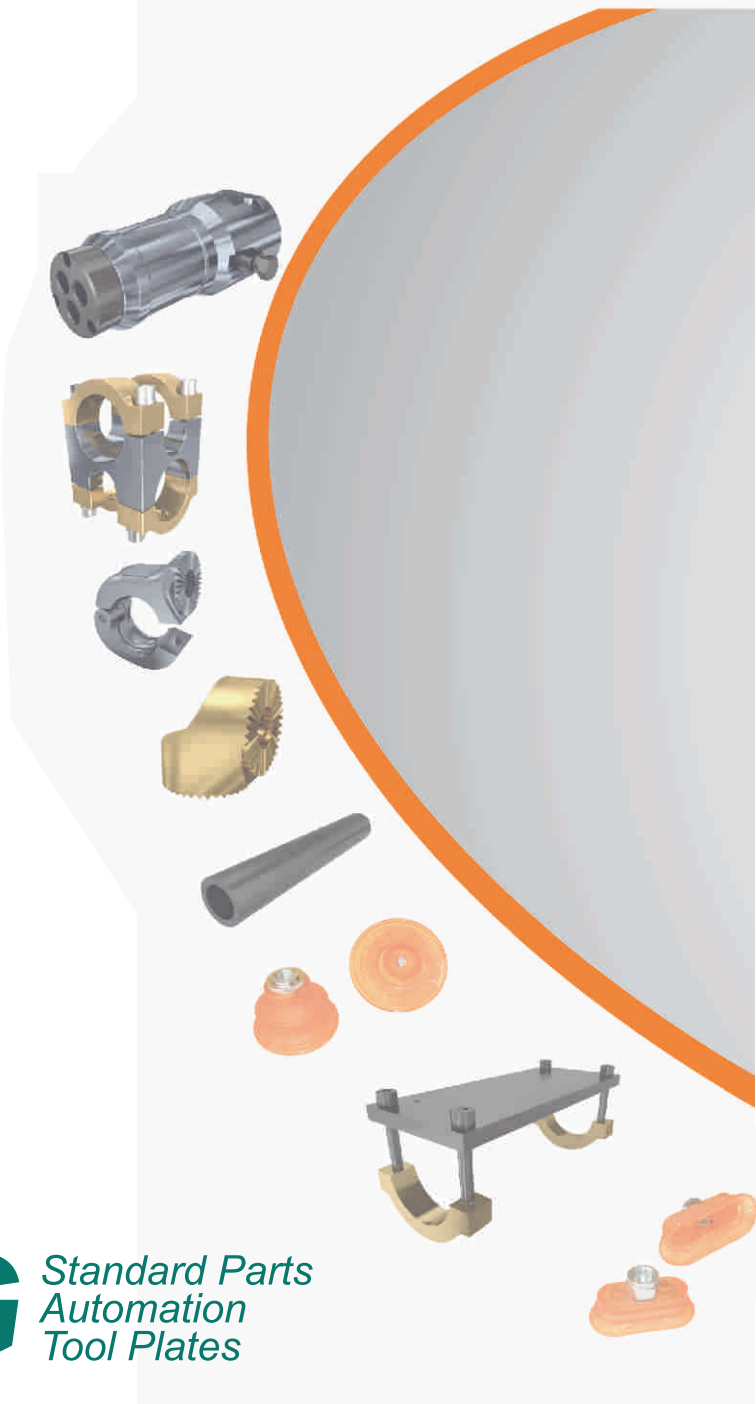

THG

Standard Parts
Automation
Tool Plates

SAMEC®
Automation Systems

ROBOT GRIPS

Modular End Of Arm Tooling Systems

THG Normalien GmbH
Kieselstraße 6
56357 Miehlen

Tel +49 6772 22290
Fax +49 6772 222929
E-Mail: info@thg-normalien.de
Internet: www.thg-normalien.de